Portail Est/ Entrata Est

Bussoleno PK 1,985

Légende Legenda

- Câble coaxial/ cavo coassiale
- Câble coaxial rayonnant / cavo coassiale radiante
- RF/FO Distant / Distante
- RF/FO Local// Locale
- BTS ou BS
- Antenne / Antenna
- Coupleur - Diviseur RF / Accoppiatore - Divisore RF
- Coupleur - Hybride RF / Accoppiatore - Ibrido RF
- Coupleur - Directif RF / Accoppiatore - Direzionale RF
- Diplexeur / Diplexer
- Réseau TETRA/ Rete TETRA
- Réseau GSM.R couverture A / Rete GSM.R copertura A
- Réseau GSM.R couverture B / Rete GSM.R copertura B
- Rete GSM pubblico / Réseau GSM public
- Réseau TETRAPOL / Rete TETRAPOL

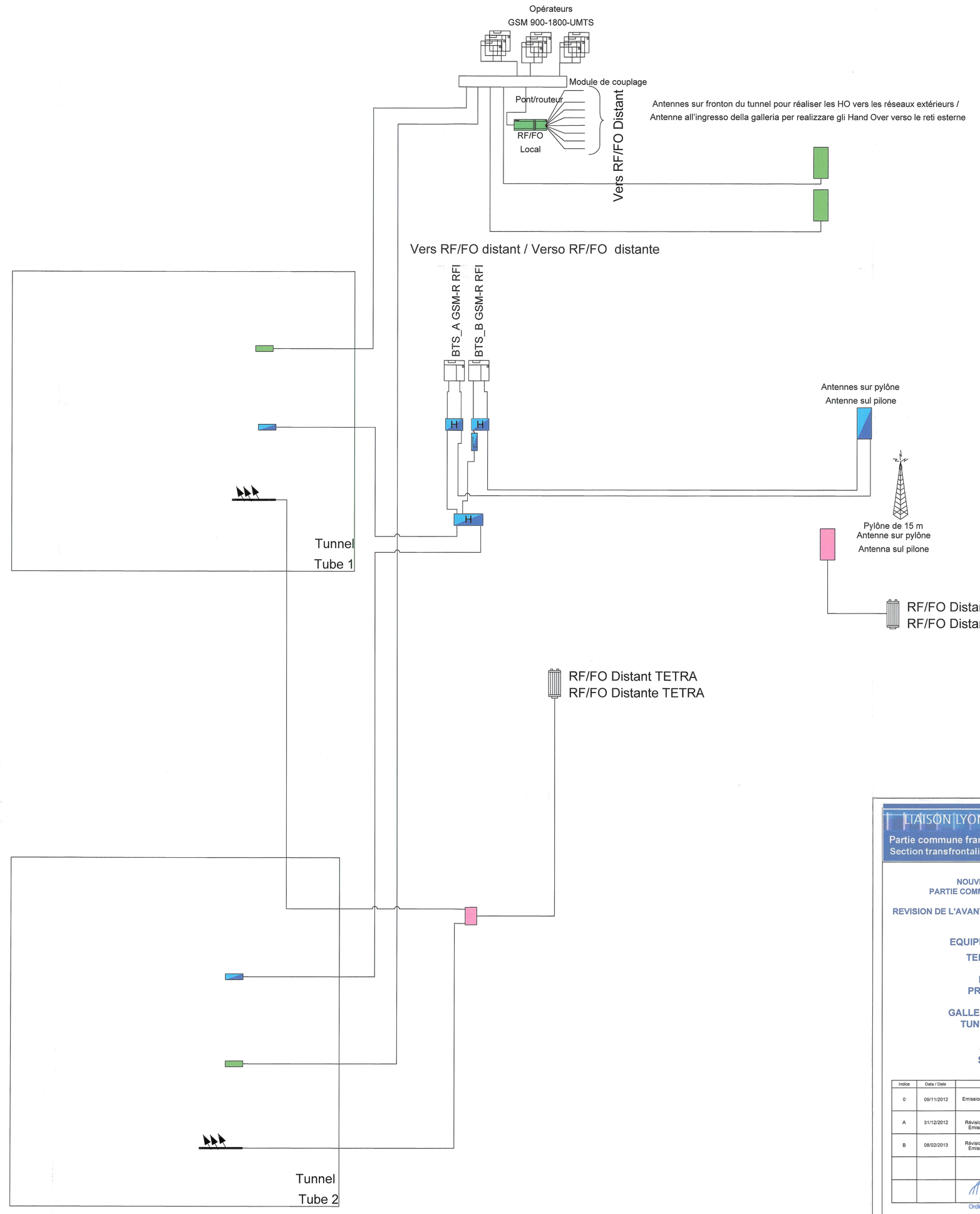

LIAISON LYON - TURIN / COLLEGAMENTO TORINO - LIONE

Partie commune franco-italienne / Section transfrontalière — Parte comune italo-francese / Sezione transfrontaliera

NOUVELLE LIGNE LYON TURIN - NUOVA LINEA TORINO LIONE
PARTIE COMMUNE FRANCO-ITALIENNE - PARTE COMUNE ITALO-FRANCESE

REVISION DE L'AVANT-PROJET DE REFERENCE - REVISIONE DEL PROGETTO DEFINITIVO
CUP C11J05000030001

EQUIPEMENTS FERROVIAIRES / IMPIANTI FERROVIARI
TELECOMUNICAZIONI - TELECOMMUNICATIONS

RADIOPROPAGAZIONE NELLE GALLERIE /
PROPAGATION DES ONDES RADIO EN TUNNEL

GALLERIE DI INTERCONNESSIONE SUSA-BUSSOLENO /
TUNNELS D'INTERCONNEXION SUSA-BUSSOLENO

SCHEMA RADIO DE BUSSOLENO EST /
SCHEMA DI RADIO DI BUSSOLENO EST

Indice	Data / Date	Modifiche / Modifications	Concepto da / Etabli par	Controllato da / Verifié par	Validato da / Validé par
0	09/11/2012	Emission pour vérification C2B et validation C3.0	D.CHRISTIEN - SYSTRA	G. BOVA C. OGNIBENE	M. FORESTA M. PANTALEO
A	31/12/2012	Révision suite aux commentaires LTF et CCF Emissione a seguito commenti LTF e CCF	D.CHRISTIEN - SYSTRA	G. BOVA C. OGNIBENE	M. FORESTA M. PANTALEO
B	08/02/2013	Révision suite aux commentaires LTF et CCF Emissione a seguito commenti LTF e CCF	D.CHRISTIEN - SYSTRA	G. BOVA C. OGNIBENE	M. FORESTA M. PANTALEO
		Tecnimont Civil Construction Dott. Ing. Aldo Mancarella Ordine Ingegneri Prov. TO n. 6271 R		ORDINE DEGLI INGEGNERI DELLA PROVINCIA DI TORINO DOTT. ING. RUSSO MARCO ISCRITTO ALL'ALBO PROFESSIONALE COL.N. 12882	

Code Doc	P	D	2	C	2	B	T	S	3	0	2	8	5	B	A	P	P	L	A
	Phase / Fase			sigla / sigle			émetteur / emittente			numero				Indice	stato / statut		tipo / type		

INDIRIZZO GED / ADRESSE GED	C2B	//	//	20	05	65	20	01

SCALA / ECHELLE
-

LTF Lyon Turin Ferroviaire

LTF sas - 1091 Avenue de la Boisse F-73026 CHAMBERY CEDEX (France)
Tél.: +33 (0) 4.79.68.56.72 - Fax: +33 (0) 4.79.68.56.83
RCS Chambéry 439 556 952 - TVA: FR 0343556952

Propriété LTF Tous droits réservés - Proprietà LTF Tutti i diritti riservati

Ce projet est cofinancé par l'Union européenne (TEN-TEN)

Questo progetto è cofinanziato dall'Unione europea (TEN-T)