LEGENDE / LEGENDA

Disjoncteur
Interruttore

Interrupteur
Sezionatore sotto carico

Sectionneur
Sezionatore

Sectionneur bipolaire
Sezionatore bipolare

Sectionneurs monopolaire avec verrouillage mécanique
Sezionatori unipolari con interblocco meccanico

Section. monop. avec mise à la terre avec verrouillage mécanique
Sezionatore unipolare con messa e terra con interblocco meccanico

Sectionnement caténaire à lame d'air
Sezionamento catenaria in aria

Isolateur sur feeder
Isolatore sul feeder

Isolateur de section caténaire
Sezionatore per catenaria

Autotransformateur 55/27,5 kV, 10 MVA
Autotrasformatore 55/27,5 kV, 10 MVA

Sectionneurs (monop./bip.) pour mise a la terre de la catenaire
Sezionatore (monop./bip.) per messa a terra linea di contatto.

Légende spécifique aux gares de Saint Jean de Maurienne, Susa e Chiusa.
Legenda specifica per le stazioni di Saint Jean de Maurienne, Susa e Chiusa.

Voie 25 kV
Binario 25 kV

Voie 3000 V
Binario 3000 V

Voie 1500 V
Binario 1500 V

Voie non électrifiée
Binario non elettrificato

Voie commutable 25 kV / 1500 V
Binario commutabile 25 kV / 1500 V

Voie commutable 1500 V / mise à la terre
Binario commutabile 1500 V / messa a terra

Voie à poser ultérieurement
Binario da posare successivamente

▲ Appareil pour alimentation de secours
Apparecchio per l'alimentazione di soccorso

LIAISON LYON - TURIN / COLLEGAMENTO TORINO - LIONE

Partie commune franco-italienne
Section transfrontalière

Parte comune italo-francese
Sezione transfrontaliera

NOUVELLE LIGNE LYON TURIN - NUOVA LINEA TORINO LIONE
PARTIE COMMUNE FRANCO-ITALIENNE - PARTE COMUNE ITALO-FRANCESE

REVISION DE L'AVANT-PROJET DE REFERENCE - REVISIONE DEL PROGETTO DEFINITIVO
CUP C11J05000030001

EQUIPEMENTS - IMPIANTI
9IMPIANTI FISSI DI TRAZIONE ELETTRICA - INSTALATIONS FIXES DE TRACTION ELECTRIQUE
SOTTOSTAZIONI ELETTRICHE DI TRAZIONE ELETTRICA/POC - SOUS STATIONS DE TRACTION/POC
ELABORATI GENERALI / GÉNÉRALITÉS

SCHEMA ALIMENTAZIONE 2X25 kV - SCHEMA D'ALIMENTATION 2X25 kV

Indice	Date / Data	Modifications / Modifiche	Etabli par / Concepito da	Vérifié par / Controllato da	Autorisé par / Autorizzato da
0	09/11/2012	Emissione per verifica C2B e validazione C3.0/ Emission pour vérification C2B et validation C3.0	N. CARONES (ITALFERR)	G. BOVA C. OGNIBENE	M. FORESTA M. PANTALEO
A	31/12/2012	Emissione a seguito commenti LTF e CCF	N. CARONES (ITALFERR)	G. BOVA C. OGNIBENE	M. FORESTA M. PANTALEO
B	08/02/2013	Emissione a seguito commenti LTF e CCF	N. CARONES (ITALFERR)	G. BOVA C. OGNIBENE	M. FORESTA M. PANTALEO

Tecnimont Civil Construction
Dott. Ing. Aldo Marcarella
Ordine Ingegneri Prov. TO n. 6271 R

ORDINE DEGLI INGEGNERI DELLA PROVINCIA DI NAPOLI
DOTT. ING. RUSSO MARCO
ISCRITTO ALL'ALBO PROFESSIONALE
COL N. 12982

Code Doc	P	D	2	C	2	B	T	S	3	0	5	7	7	B	A	P	P	L	A
	Phase / Fase			Sigle étude / Sigla			Émetteur / Emittente			Numero				Indice	Statut / Stato		Type / Tipo		

INDIRIZZO GED / ADRESSE GED	C2B	//	//	30	01	00	20	01

ÉCHELLE / SCALA
-

LYON TURIN FERROVIAIRE

LTF sas - 1091 Avenue de la Boisse BP 80631 - F-73006 CHAMBERY CEDEX (France)
Tél.: +33 (0) 4.79.68.56.50 - Fax: +33 (0) 4.79.68.56.75
RCS Chambéry 439 556 952 - TVA FR 03439556952
Propriété LTF Tous droits réservés - Proprietà LTF Tutti i diritti riservati

Ce projet est cofinancé par l'Union européenne (DG-TREN)

Questo progetto è cofinanziato dall'Unione europea (TEN-T)

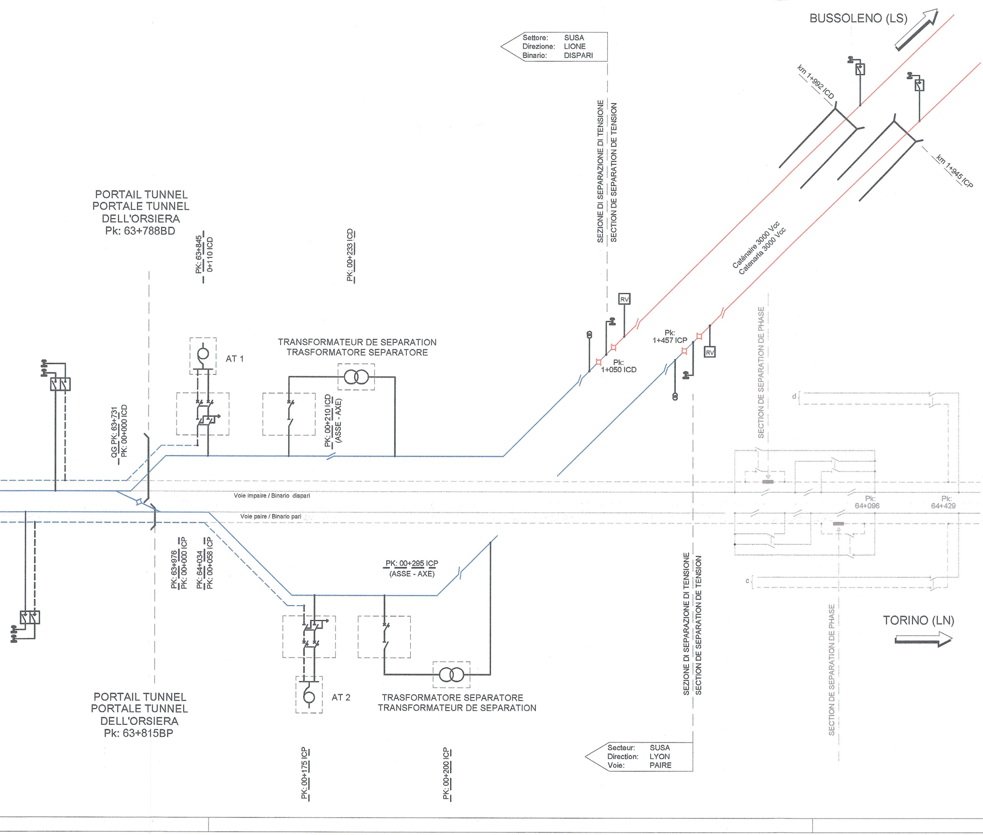
BUSSOLENO (LS)
Settore: SUSA
Direzione: LIONE
Binario: DISPARI
km 1+992 ICD
km 1+945 ICP
SEZIONE DI SEPARAZIONE DI TENSIONE
SECTION DE SEPARATION DE TENSION
Caténaire 3000 Vcc
Catenaria 3000 Vcc
PORTAIL TUNNEL
PORTALE TUNNEL
DELL'ORSIERA
Pk: 63+788BD
PK: 63+845
0+110 ICD
PK: 00+233 ICD
RV
Pk: 1+457 ICP
Pk: 1+050 ICD
RV
SECTION DE SEPARATION DE PHASE
AT 1
TRANSFORMATEUR DE SEPARATION
TRASFORMATORE SEPARATORE
PK: 00+210 ICD
(ASSE - AXE)
QG PK: 63+731
PK: 00+000 ICD
d
c
Voie impaire / Binario dispari
Voie paire / Binario pari
Pk: 64+096
Pk: 64+429
PK: 63+976
PK: 00+000 ICP
PK: 64+034
PK: 00+058 ICP
PK: 00+295 ICP
(ASSE - AXE)
SEZIONE DI SEPARAZIONE DI TENSIONE
SECTION DE SEPARATION DE TENSION
TORINO (LN)
AT 2
TRASFORMATORE SEPARATORE
TRANSFORMATEUR DE SEPARATION
PORTAIL TUNNEL
PORTALE TUNNEL
DELL'ORSIERA
Pk: 63+815BP
Secteur: SUSA
Direction: LYON
Voie: PAIRE
SECTION DE SEPARATION DE PHASE
PK: 00+175 ICP
PK: 00+200 ICP

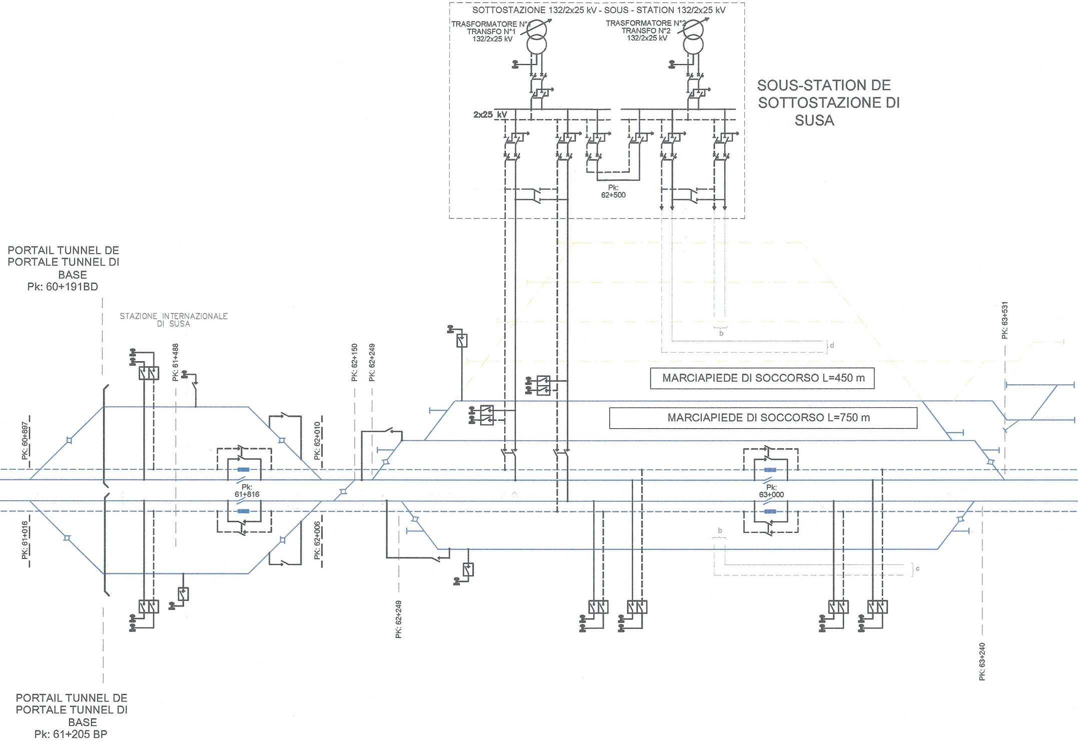
SOUS-STATION DE
SOTTOSTAZIONE DI
SUSA
SOTTOSTAZIONE 132/2x25 kV - SOUS - STATION 132/2x25 kV
TRASFORMATORE N°1
TRANSFO N°1
132/2x25 kV
TRASFORMATORE N°2
TRANSFO N°2
132/2x25 kV
2x25 kV
Pk:
62+500
b
d
b
c
PORTAIL TUNNEL DE
PORTALE TUNNEL DI
BASE
Pk: 60+191BD
PORTAIL TUNNEL DE
PORTALE TUNNEL DI
BASE
Pk: 61+205 BP
STAZIONE INTERNAZIONALE
DI SUSA
MARCIAPIEDE DI SOCCORSO L=450 m
MARCIAPIEDE DI SOCCORSO L=750 m
PK: 60+897
PK: 61+016
PK: 61+488
Pk:
61+816
PK: 62+010
PK: 62+006
PK: 62+150
PK: 62+249
PK: 62+249
Pk:
63+000
PK: 63+531
PK: 63+240

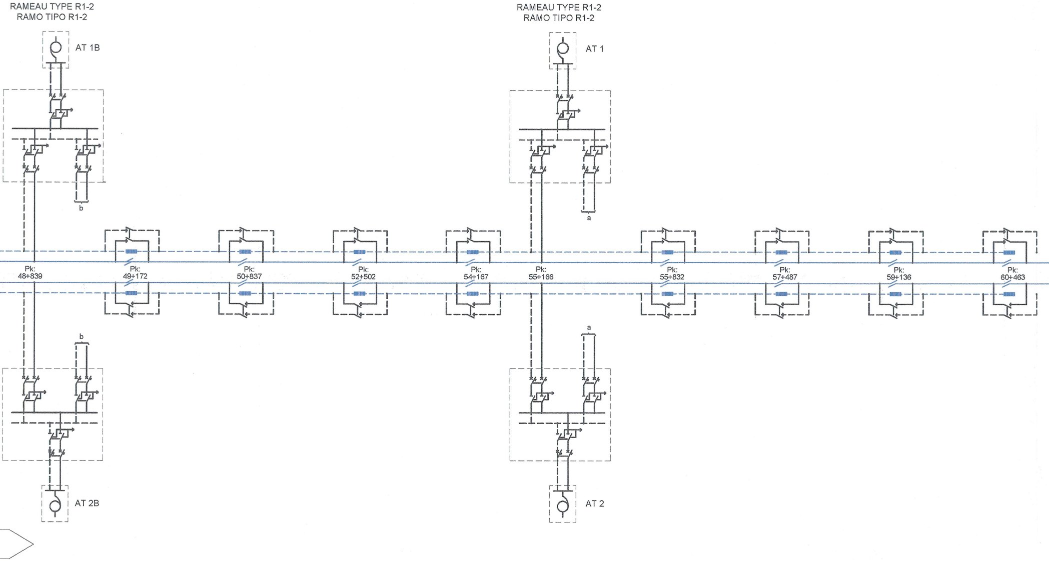
RAMEAU TYPE R1-2
RAMO TIPO R1-2
AT 1B
b
RAMEAU TYPE R1-2
RAMO TIPO R1-2
AT 1
a
Pk: 48+839
Pk: 49+172
Pk: 50+837
Pk: 52+502
Pk: 54+167
Pk: 55+166
Pk: 55+832
Pk: 57+487
Pk: 59+136
Pk: 60+463
b
a
AT 2B
AT 2

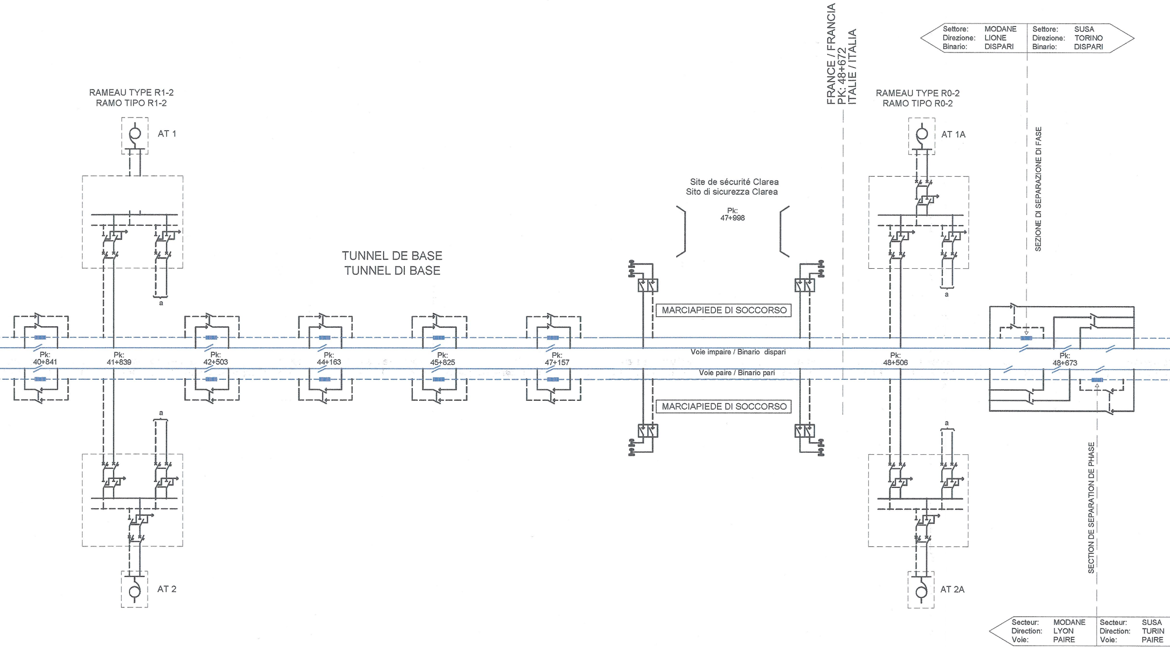
RAMEAU TYPE R1-2
RAMO TIPO R1-2
AT 1
AT 2
a
a
TUNNEL DE BASE
TUNNEL DI BASE
Pk: 40+841
Pk: 41+839
Pk: 42+503
Pk: 44+163
Pk: 45+825
Pk: 47+157
Site de sécurité Clarea
Sito di sicurezza Clarea
Pk: 47+998
MARCIAPIEDE DI SOCCORSO
MARCIAPIEDE DI SOCCORSO
Voie impaire / Binario dispari
Voie paire / Binario pari
FRANCE / FRANCIA
PK: 48+672
ITALIE / ITALIA
RAMEAU TYPE R0-2
RAMO TIPO R0-2
AT 1A
AT 2A
a
a
Pk: 48+506
Pk: 48+673
SEZIONE DI SEPARAZIONE DI FASE
SECTION DE SEPARATION DE PHASE
Settore: MODANE
Direzione: LIONE
Binario: DISPARI
Settore: SUSA
Direzione: TORINO
Binario: DISPARI
Secteur: MODANE
Direction: LYON
Voie: PAIRE
Secteur: SUSA
Direction: TURIN
Voie: PAIRE

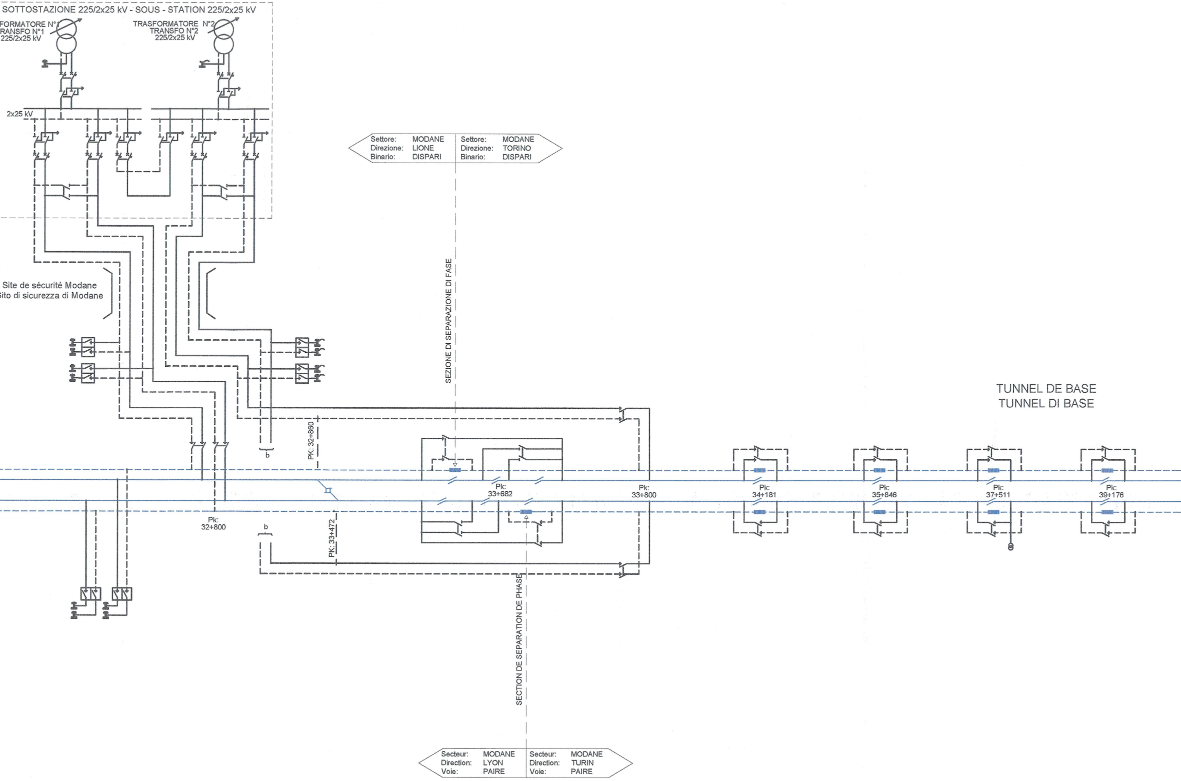
SOTTOSTAZIONE 225/2x25 kV - SOUS - STATION 225/2x25 kV
FORMATORE N°1
RANSFO N°1
225/2x25 kV
TRASFORMATORE N°2
TRANSFO N°2
225/2x25 kV
2x25 kV
Site de sécurité Modane
Sito di sicurezza di Modane
Settore: MODANE
Direzione: LIONE
Binario: DISPARI
Settore: MODANE
Direzione: TORINO
Binario: DISPARI
SEZIONE DI SEPARAZIONE DI FASE
PK: 32+860
b
Pk: 32+800
b
PK: 33+472
Pk: 33+682
Pk: 33+800
TUNNEL DE BASE
TUNNEL DI BASE
Pk: 34+181
Pk: 35+846
Pk: 37+511
Pk: 39+176
SECTION DE SEPARATION DE PHASE
Secteur: MODANE
Direction: LYON
Voie: PAIRE
Secteur: MODANE
Direction: TURIN
Voie: PAIRE

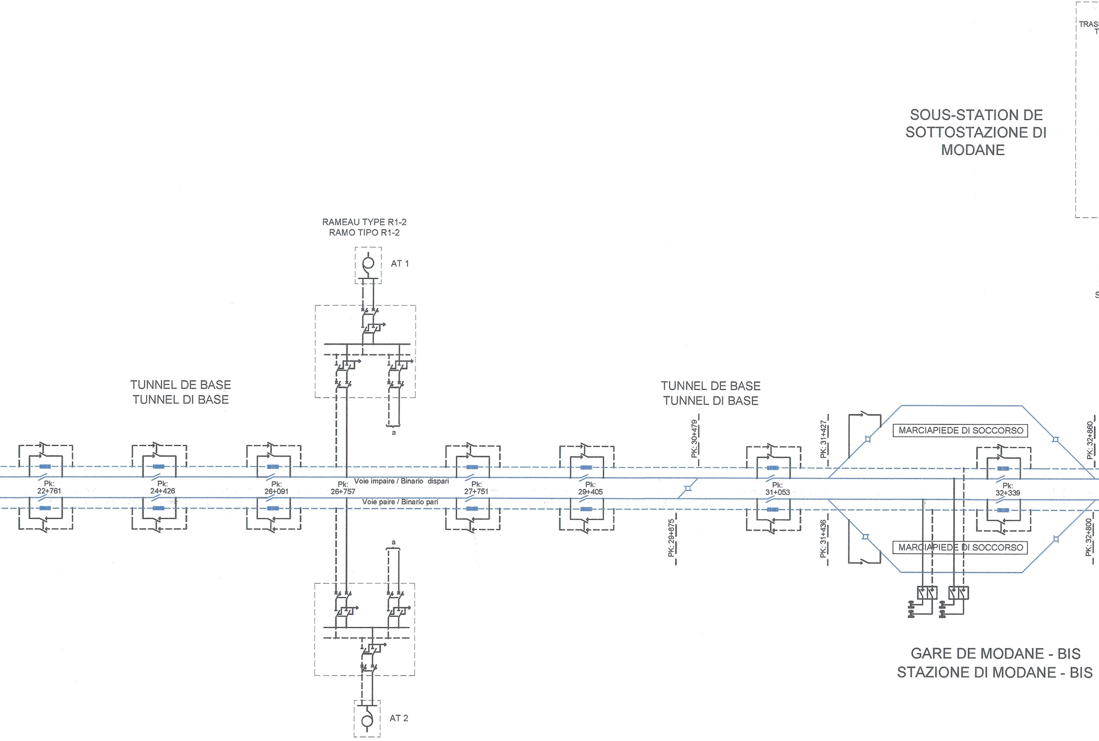
SOUS-STATION DE
SOTTOSTAZIONE DI
MODANE
TRAS
RAMEAU TYPE R1-2
RAMO TIPO R1-2
AT 1
AT 2
a
a
TUNNEL DE BASE
TUNNEL DI BASE
TUNNEL DE BASE
TUNNEL DI BASE
Pk: 22+761
Pk: 24+426
Pk: 26+091
Pk: 26+757
Voie impaire / Binario dispari
Voie paire / Binario pari
Pk: 27+751
Pk: 29+405
PK: 30+479
PK: 29+875
Pk: 31+053
PK: 31+427
PK: 31+436
MARCIAPIEDE DI SOCCORSO
MARCIAPIEDE DI SOCCORSO
Pk: 32+339
PK: 32+860
PK: 32+800
GARE DE MODANE - BIS
STAZIONE DI MODANE - BIS

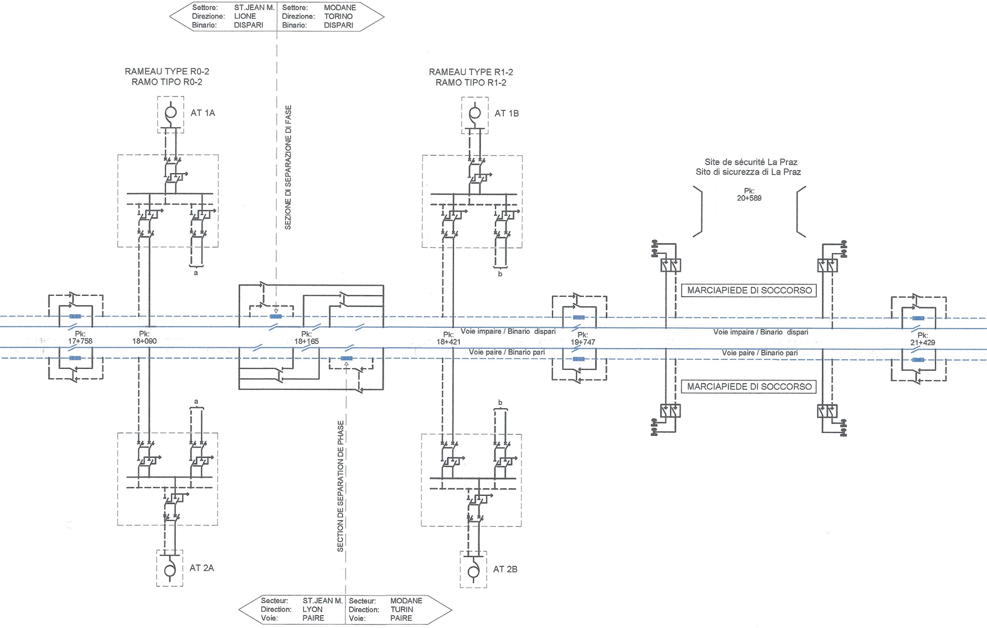

Settore: ST.JEAN M.
Direzione: LIONE
Binario: DISPARI
Settore: MODANE
Direzione: TORINO
Binario: DISPARI
RAMEAU TYPE R0-2
RAMO TIPO R0-2
AT 1A
SEZIONE DI SEPARAZIONE DI FASE
RAMEAU TYPE R1-2
RAMO TIPO R1-2
AT 1B
Site de sécurité La Praz
Sito di sicurezza di La Praz
Pk: 20+589
a
b
MARCIAPIEDE DI SOCCORSO
Pk: 17+758
Pk: 18+090
Pk: 18+165
Pk: 18+421
Voie impaire / Binario dispari
Pk: 19+747
Voie impaire / Binario dispari
Pk: 21+429
Voie paire / Binario pari
Voie paire / Binario pari
MARCIAPIEDE DI SOCCORSO
a
b
SECTION DE SEPARATION DE PHASE
AT 2A
AT 2B
Secteur: ST.JEAN M.
Direction: LYON
Voie: PAIRE
Secteur: MODANE
Direction: TURIN
Voie: PAIRE

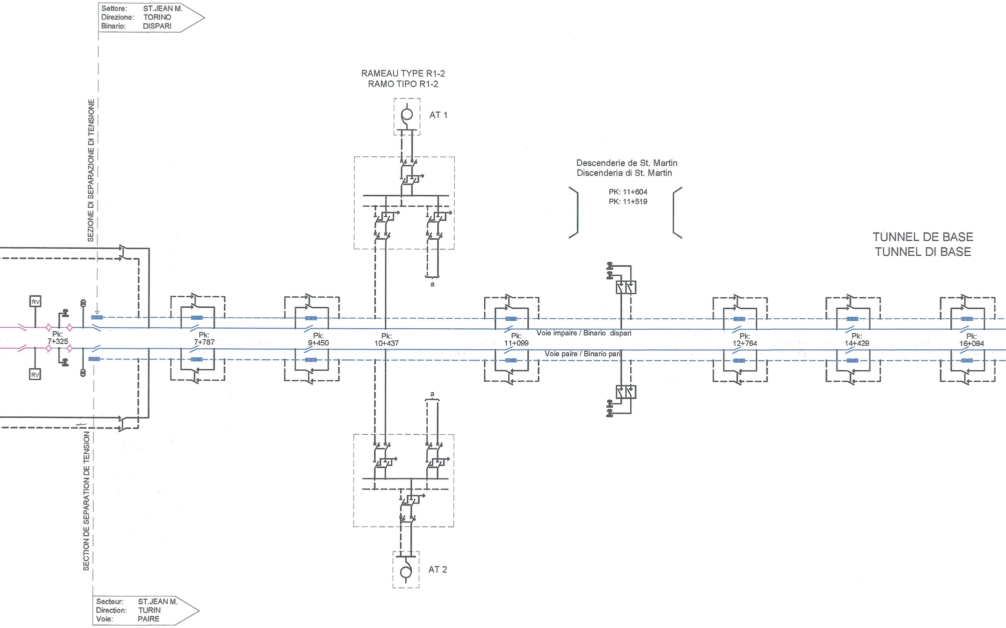
Settore: ST.JEAN M.
Direzione: TORINO
Binario: DISPARI
RAMEAU TYPE R1-2
RAMO TIPO R1-2
AT 1
Descenderie de St. Martin
Discenderia di St. Martin
PK: 11+604
PK: 11+519
TUNNEL DE BASE
TUNNEL DI BASE
SEZIONE DI SEPARAZIONE DI TENSIONE
RV
RV
Pk: 7+325
Pk: 7+787
Pk: 9+450
Pk: 10+437
Pk: 11+099
Voie impaire / Binario dispari
Voie paire / Binario pari
Pk: 12+764
Pk: 14+429
Pk: 16+094
a
a
SECTION DE SEPARATION DE TENSION
AT 2
Secteur: ST.JEAN M.
Direction: TURIN
Voie: PAIRE

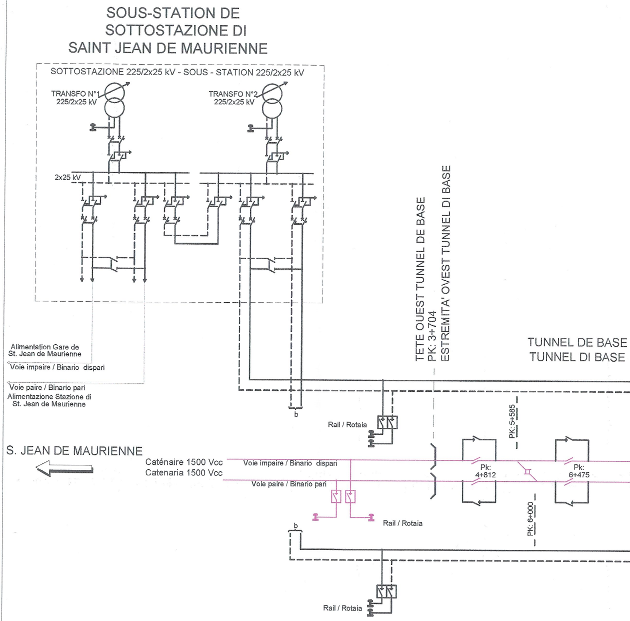
SOUS-STATION DE
SOTTOSTAZIONE DI
SAINT JEAN DE MAURIENNE
SOTTOSTAZIONE 225/2x25 kV - SOUS - STATION 225/2x25 kV
TRANSFO N°1
225/2x25 kV
TRANSFO N°2
225/2x25 kV
2x25 kV
Alimentation Gare de
St. Jean de Maurienne
Voie impaire / Binario dispari
Voie paire / Binario pari
Alimentazione Stazione di
St. Jean de Maurienne
TETE OUEST TUNNEL DE BASE
PK: 3+704
ESTREMITA' OVEST TUNNEL DI BASE
TUNNEL DE BASE
TUNNEL DI BASE
b
Rail / Rotaia
PK: 5+585
S. JEAN DE MAURIENNE
Caténaire 1500 Vcc
Catenaria 1500 Vcc
Voie impaire / Binario dispari
Voie paire / Binario pari
Pk:
4+812
Pk:
6+475
Rail / Rotaia
PK: 6+000
b
Rail / Rotaia