CABINA MT IMBOCCO OVEST TUNNEL DI INTERCONNESSIONE I3-03

QMT1 - 20 kV - Schema elettrico MT

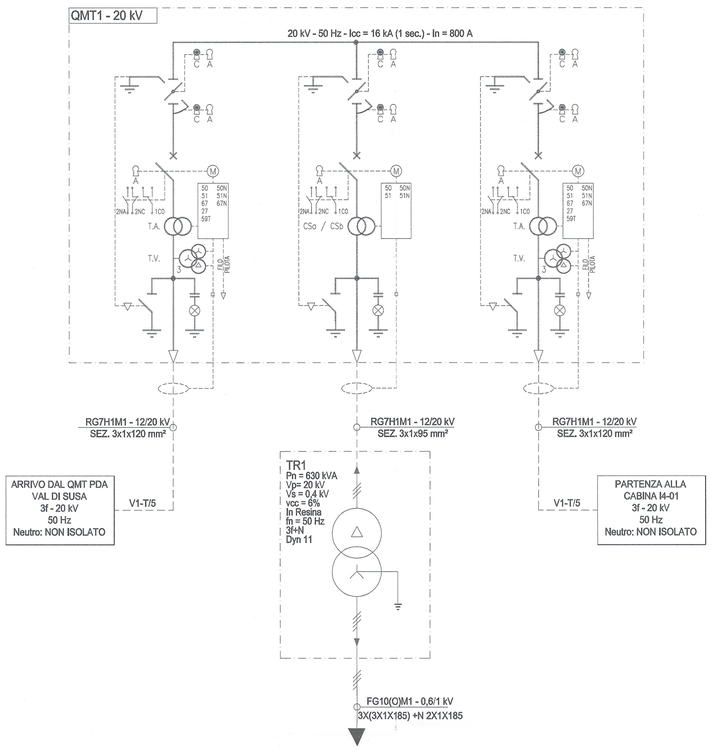

QMT2 - 20 kV - Schema elettrico MT

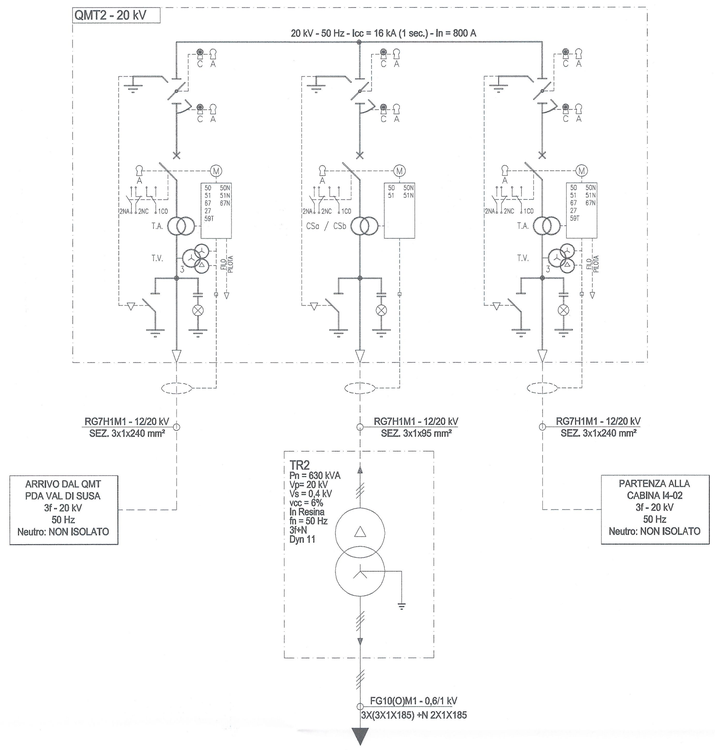

FRONTE QUADRO

QMT1 - 20 kV - Fronte quadro

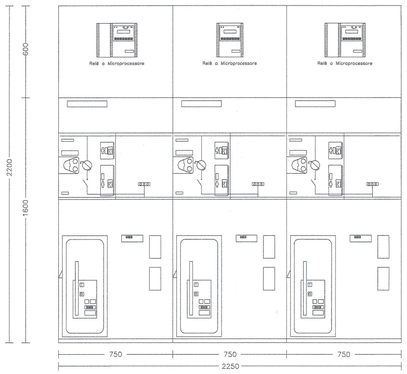

QMT2 - 20 kV - Fronte quadro

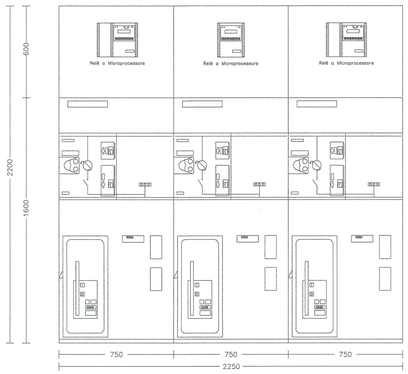

IMPIANTO A MONTE	
VALORE DI I.cto PRESUNTA	
SUL QUADRO	16 (kA)
TENSIONE NOMINALE	20 (kV)
TENSIONE D'ISOLAMENTO	24 (kV)
FREQUENZA	50 (Hz)
SIST. DI NEUTRO	IT
DENOMINAZIONE DEL QUADRO	CABINA MT IMBOCCO OVEST TUNNEL DI INTERCONNESSIONE I3-03
GRADO DI PROTEZIONE	IP 2XC

TENUTA ALL'ARCO INTERNA:
LSC2A-PM-IAC-A-FL
16kA PER 1 SEC
(EN 62271-200)

INGOMBRO IN PIANTA 1375 mm
(TENUTA D'ARCO INTERNA)
SPAZIO LIBERO SUL FRONTE
SUPERIORE A 1500 mm

LEGENDA / LÉGENDE

SEZIONATORE DI TERRA / SECTIONNEUR DE TERRE TERMINALE CAVO / TERMINAL CÂBLE		
SEZIONATORE ROTATIVO SOTTOCARICO / SECTIONNEUR ROTATIF SOUS-CHARGE		APPARECCHIATURA ESTRAIBILE / APPAREILLAGE DEBROCHABLE
SEZIONATORE ROTATIVO SOTTO CARICO / SECTIONNEUR ROTATIF SOUS-CHARGE	**	
SEZIONATORE DI LINEA A CERNIERA / SECTIONNEUR DE LIGNE À LA CHARNIÈRE	37 46 26	
INTERRUTTORE DI M.T. IN ESAFLUORURO DI ZOLFO / INTERRUPTEUR DE HTA EN SF6	27 59 49 50 51	RELE' TERMICO / RELAI TERMIQUE
FUSIBILE / FUSIBLE	67 64 N	RELE' DI TERRA / RELAI DE TERRE .....DI TERRA / .....DE TERRE
TRASFORMATORE DI CORRENTE / TRANSFORMATEUR DE COURANT	M B.A B.C	
TRASFORMATORE DI CORRENTE A DUE SECONDARI / TRANSFORMATEUR DE COURANT À DEUX SECONDAIRES		
TRASFORMATORE DI TENSIONE / TRANSFORMATEUR DE TENSION		TRASFORMATORE DI POTENZA /

DOCUMENTI DI RIFERIMENTO / DOCUMENTS DE RÉFÉRENCE

N. DIS.	TITOLO / TITRE

NOTE / NOTES

_ TUTTE LE APPARECCHIATURE (SEZ., INTER., ECC.) SARANNO DOTATE DI CONTATTI DI SEGN./ STATO, E SARANNO COMANDABILI A DISTANZA (OVE INDICATA MOTORIZZAZIONE) / TOUS LES APPAREILLAGES (SECTIONNEUR, INTERRUPTEURS, ETC) SERONT DOTÉS DE CONTACTS DE COMMUNICATION/RESTÉ ET ILS SERONT COMMANDÉS À LA DISTANCE (OÙ MOTORISATION INOIQUÉE)

_ TUTTI GLI STATI DEI RELE' SARANNO RIPETIBILI A DISTANZA / TOUS LES ÉTETS DES RELAIS SERONT RÉPÉTABLES À LA DISTANCE

_ TUTTI I RELE' DI PROTEZIONE SARANNO A MICROPROCESSORE E DOTATI DI STRUMENTI DI MISURA DIGITALE / TOUS LES RELAIS DE PROTECTION SERONT À MICROPROCESSEUR ET DOUÉS D' INSTRUMENTS DIGITAUX DE JUSTESSE

LIAISON LYON - TURIN / COLLEGAMENTO TORINO - LIONE

Partie commune franco-italienne
Section transfrontalière

Parte comune italo-francese
Sezione transfrontaliera

NOUVELLE LIGNE LYON TURIN - NUOVA LINEA TORINO LIONE
PARTIE COMMUNE FRANCO-ITALIENNE - PARTE COMUNE ITALO-FRANCESE

REVISION DE L'AVANT-PROJET DE REFERENCE - REVISIONE DEL PROGETTO DEFINITIVO
CUP C11J05000030001

EQUIPEMENTS - IMPIANTI
ALIMENTAZIONE DEGLI IMPIANTI AUSILIARI / ALIMENTATION DES EQUIPEMENTS AUXILIAIRES
DISTRIBUZIONE 20 KV / DISTRIBUTION 20 KV
Gallerie di interconnessione Susa-Bussoleno / Tunnels d'interconnexion Susa-Bussoleno
Schéma électrique et disposition des interrupteurs MT "Pompe incendie" Tdlc ouest-Schema elettrico e fronte quadro MT -"pompe antincendio" Tdlc ovest

Indice	Date / Data	Modifications / Modifiche	Etabli par / Concepito da	Vérifié par / Controllato da	Autorisé par / Autorizzato da
0	02/11/2012	Emission pour vérification C2B et validation C3.0 / Emissione per verifica C2B e validazione C3.0	M.CASTELLANI (ITALFERR)	M. PIHOUEE C. OGNIBENE	M. FORESTA M. PANTALEO
A	31/12/2012	Emissione a seguito commenti LTF e CCF	M.CASTELLANI (ITALFERR)	M. PIHOUEE C. OGNIBENE	M. FORESTA M. PANTALEO
B	08/02/2013	Emissione a seguito commenti LTF e CCF	M.CASTELLANI (ITALFERR)	M. PIHOUEE C. OGNIBENE	M. FORESTA M. PANTALEO
		Tecnimont Civil Construction Dott. Ing. Aldo Mancarella Ordine degli Ingegneri Torino, TO n. 6271 R		ORDINE DEGLI INGEGNERI DELLA PROVINCIA DI TORINO DOTT. ING. RUSSO MARCO ISCRITTO ALL'ALBO PROFESSIONALE COL N. 12962	

Code Doc	P	D	2	C	2	B	T	S	3	1	1	1	0	B	A	P	P	L	A
	Phase / Fase			Sigle étude / Sigla			Émetteur / Emittente			Numero				Indice	Statut / Stato		Type / Tipo		

INDIRIZZO GED / ADRESSE GED	C2B	//	//	35	05	65	20	01

ÉCHELLE / SCALA
--

LTF Lyon Turin Ferroviaire
LTF sas - 1091 Avenue de la Boisse BP 80831 - F-73008 CHAMBERY CEDEX (France)
Tél.: +33 (0) 4.79.68.56.50 - Fax: +33 (0) 4.79.68.56.75
RCS Chambéry 439 556 952 - TVA FR 03439556952
Propriété LTF Tous droits réservés - Proprietà LTF Tutti i diritti riservati

Ce projet est cofinancé par l'Union Européenne (DG-TREN)
Questo progetto è cofinanziato dall'Unione europea (TEN-T)