Tunnel de base / Tunnel di base
Rameaux - sections de mesure / Rami - stazioni di monitoraggio
Echelle 1:50 en A1 (1:100 en A3) / Scala 1:50 in A1 (1:100 in A3)

SECTION TYPE S4
STAZIONE TIPO S4

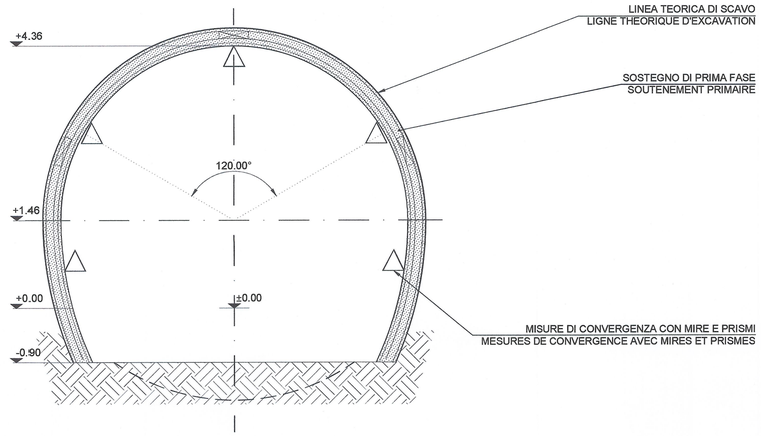

SECTION TYPE S5
STAZIONE TIPO S5

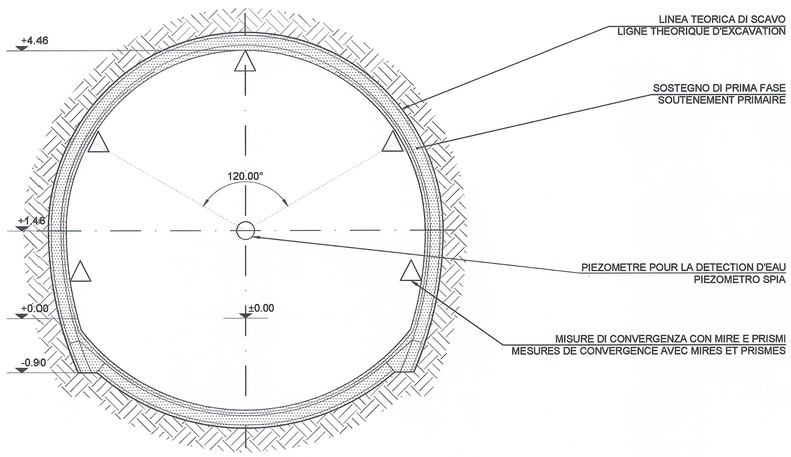

ECHELLE GRAPHIQUE 1:50 /
SCALA GRAFICA 1:50

0 1 2 3 m

NOTE:

1. AU MOINS UN RELEVE DU FRONT DE TAILLE SERA A EXECUTER POUR CHAQUE RAMEAU ET AU DROIT DES FAILLES ET DES CHANGEMENTS LITHOLOGIQUES. EN CAS DE MATERIAUX HETEROGENES, IL SERA NECESSAIRE D'EFFECTUER UN RELEVE A CHAQUE PASSE D'EXCAVATION

2. LES MESURES DE CONVERGENCE NE SONT PREVUE QUE POUR LES SECTIONS TYPE DE SOUTENEMENT S4 ET S5, POUR LESQUELLES LE PHENOMENE DE DEFORMATIONS JOUE UN ROLE FONDAMENTALE

3.LES STATIONS DE MESURES DOIVENT ÊTRE PLACEES A UNE DISTANCE DU TdB EGALE AU MOINS A 2 FOIS LE DIAMETRE DU RAMEAU

NOTA:

1. ALMENO UN RILIEVO DEL FRONTE DI SCAVO SARÀ DA ESEGUIRSI PER OGNI RAMO E COMUNQUE IN CORRISPONDENZA DI FAGLIE E CAMBIAMENTI LITOLOGICI. IN ROCCE ETEROGENEE DOVRÀ ESSERE EFFETTUATO UN RILIEVO AD OGNI SFONDO.

2. LE MISURE DI CONVERGENZA SONO PREVISTE PER LE SOLE SEZIONI TIPO DI SOSTEGNO S4 ED S5, PER LE QUALI IL FENOMENO DELLE DEFORMAZIONI RICOPRE UN RUOLO FONDAMENTALE

3.LE STAZIONI DI MISURA DEVONO ESSERE PIAZZATE AD UNA DISTANZA DAL TdB PARI ALMENO A 2 VOLTE IL DIAMETRO DEL RAMO

SECTIONS DE MESURES / STAZIONI DI MONITORAGGIO

COUPE TYPE SEZIONE TIPO	FREQUENCE FREQUENZA	PERIODE DE MESURE PERIODO DI MESURA
S4	QUOTIDIENNE GIORNALIERA	JUSQU'A LA STABILISATION DES DEPLACEMENTS FINO ALLA STABILIZZAZIONEDEGLI SPOSTAMENTI
	HEBDOMADAIRE SETTIMANALE	PENDANT 4 SEMAINES APRES LA STABILISATION DES DEPLACEMENTS PER 4 SETTIMANE DOPO LA STABILIZZAZIONE DEGLI SPOSTAMENTI
	MENSUELLE MENSILE	DANS LE CAS OU LES DEPLACEMENTS SE MAINTIENNENT STABLES, JUSQU'AU BETONNAGE DU REVETEMENT DEFINITIF NEL CASO IN CUI GLI SPOSTAMENTI SI MANTENGANO STABILI, FINO AL GETTO DEI RIVESTIMENTI DEFINITIVI
S5	QUOTIDIENNE GIORNALIERA	JUSQU'A LA STABILISATION DES DEPLACEMENTS FINO ALLA STABILIZZAZIONEDEGLI SPOSTAMENTI
	HEBDOMADAIRE SETTIMANALE	PENDANT 4 SEMAINES APRES LA STABILISATION DES DEPLACEMENTS PER 4 SETTIMANE DOPO LA STABILIZZAZIONE DEGLI SPOSTAMENTI
	MENSUELLE MENSILE	DANS LE CAS OU LES DEPLACEMENTS SE MAINTIENNENT STABLES, JUSQU'AU BETONNAGE DU REVETEMENT DEFINITIF NEL CASO IN CUI GLI SPOSTAMENTI SI MANTENGANO STABILI, FINO AL GETTO DEI RIVESTIMENTI DEFINITIVI

LEGENDE
LEGENDA

△ MESURE DE CONVERGENCES AVEC MIRES ET PRISMES
MISURA DI CONVERGENZA CON MIRE E PRISMI

○ PIEZOMETRE POUR LA DETECTION D'EAU
PIEZOMETRO SPIA

RAPPORTS DE REFERENCE / RELAZIONI DI RIFERIMENTO:
PD2-C3A-TS3-2493 Relazione tecnica di monitoraggio

LIAISON LYON - TURIN / COLLEGAMENTO TORINO - LIONE
Partie commune franco-italienne
Section transfrontalière
Parte comune italo-francese
Sezione transfrontaliera

NOUVELLE LIGNE LYON TURIN - NUOVA LINEA TORINO LIONE
PARTIE COMMUNE FRANCO-ITALIENNE - PARTE COMUNE ITALO-FRANCESE

REVISION DE L'AVANT-PROJET DE REFERENCE - REVISIONE DEL PROGETTO DEFINITIVO
CUP C11J05000030001

GENIE CIVIL - OPERE CIVILI

TUNNEL DE BASE - TUNNEL DI BASE
RAMEAUX / RAMI
DIMENSIONNEMENT / DIMENSIONAMENTO

SECTIONS DE MESURE / STAZIONI DI MONITORAGGIO

Indice	Date / Data	Modifications / Modifiche	Etabli par / Concepito da	Vérifié par / Controllato da	Autorisé par / Autorizzato da
0	07/12/2012	Première diffusion / Prima emissione	L. PEANO (BG) E. GARIN (BG)	M. RUSSO C. OGNIBENE	L. CHANTRON M. PANTALEO
A	08/02/2013	Révision suite aux commentaires LTF / Revisione a seguito di commenti LTF	L. PEANO (BG) E. GARIN (BG)	M. RUSSO C. OGNIBENE	L. CHANTRON M. PANTALEO
		Tecnimont Civil Construction Dott. Ing. Aldo Mancarella Ordine Ingegneri Prov. TO n. 6271 R		ORDINE DEGLI INGEGNERI DELLA PROVINCIA DI TORINO DOTT. ING. RUSSO MARCO ISCRITTO ALL'ALBO PROFESSIONALE COL.N. 12992	

Code Doc	P	D	2	C	3	A	T	S	3	2	4	9	0	A	A	P	P	L	A
	Phase / Fase			Sigle étude / Sigla			Émetteur / Emittente			Numero				Indice	Statut / Stato		Type / Tipo		

INDIRIZZO GED / ADRESSE GED	C3A	//	//	26	90	20	40	33

ÉCHELLE / SCALA
1:50

LTF sas - 1091 Avenue de la Boisse BP 80631 - F-73006 CHAMBERY CEDEX (France)
Tél.: +33 (0) 4.79.68.56.50 - Fax: +33 (0) 4.79.68.56.75
RCS Chambéry 439 556 952 - TVA FR 03439556952
Propriété LTF Tous droits réservés - Proprietà LTF Tutti i diritti riservati

LYON TURIN FERROVIAIRE

Ce projet est cofinancé par l'Union européenne (DG-TREN)
Questo progetto è cofinanziato dall'Unione europea (TEN-T)