PLANIMETRIA RACCOLTA ACQUE SCALA 1:500

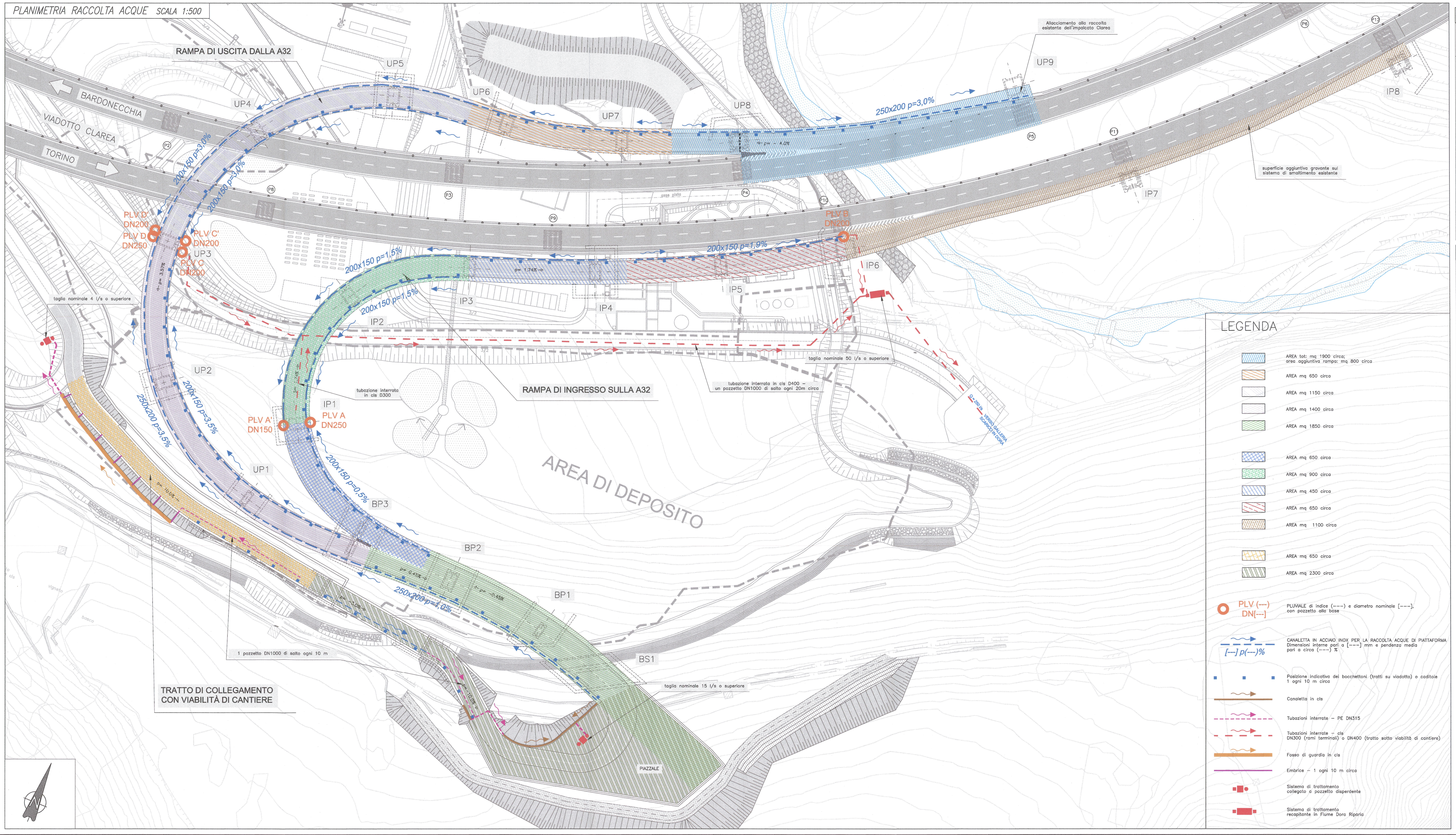

PARTICOLARE SISTEMA DISPERDENTE SCALA 1:50

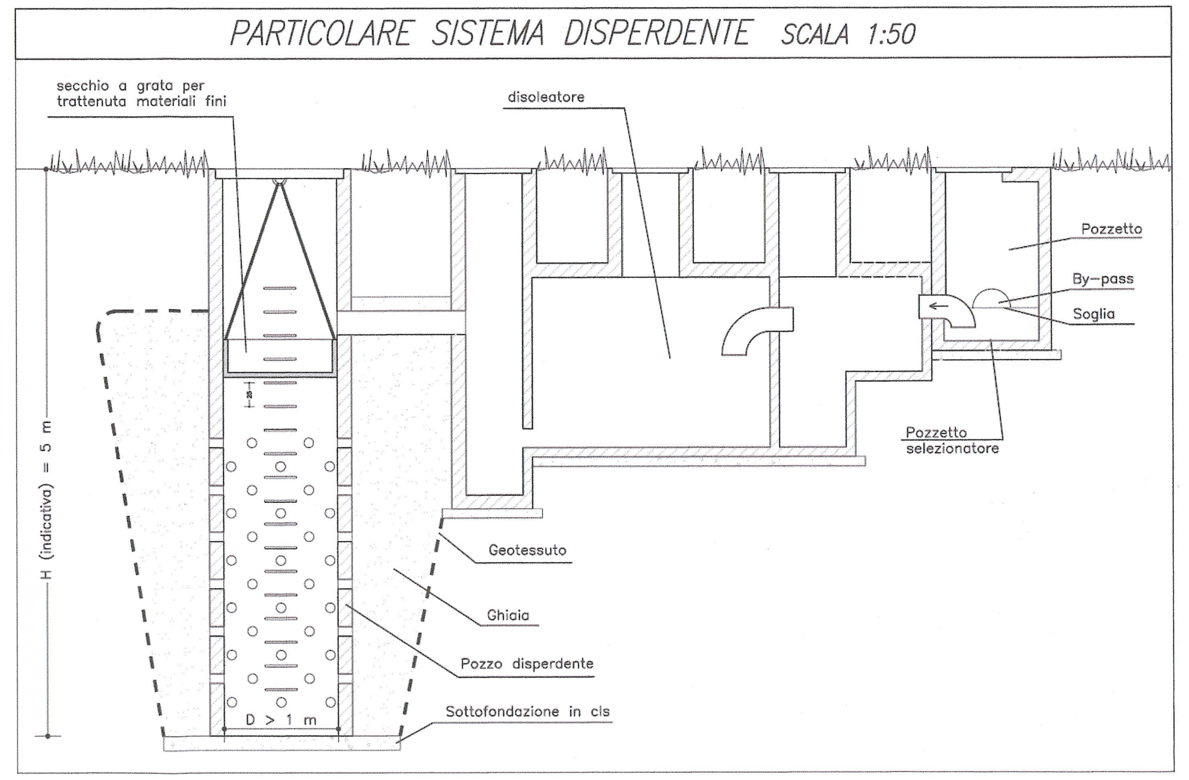

PARTICOLARE SISTEMA DI TRATTAMENTO IN CONTINUO SCALA 1:50

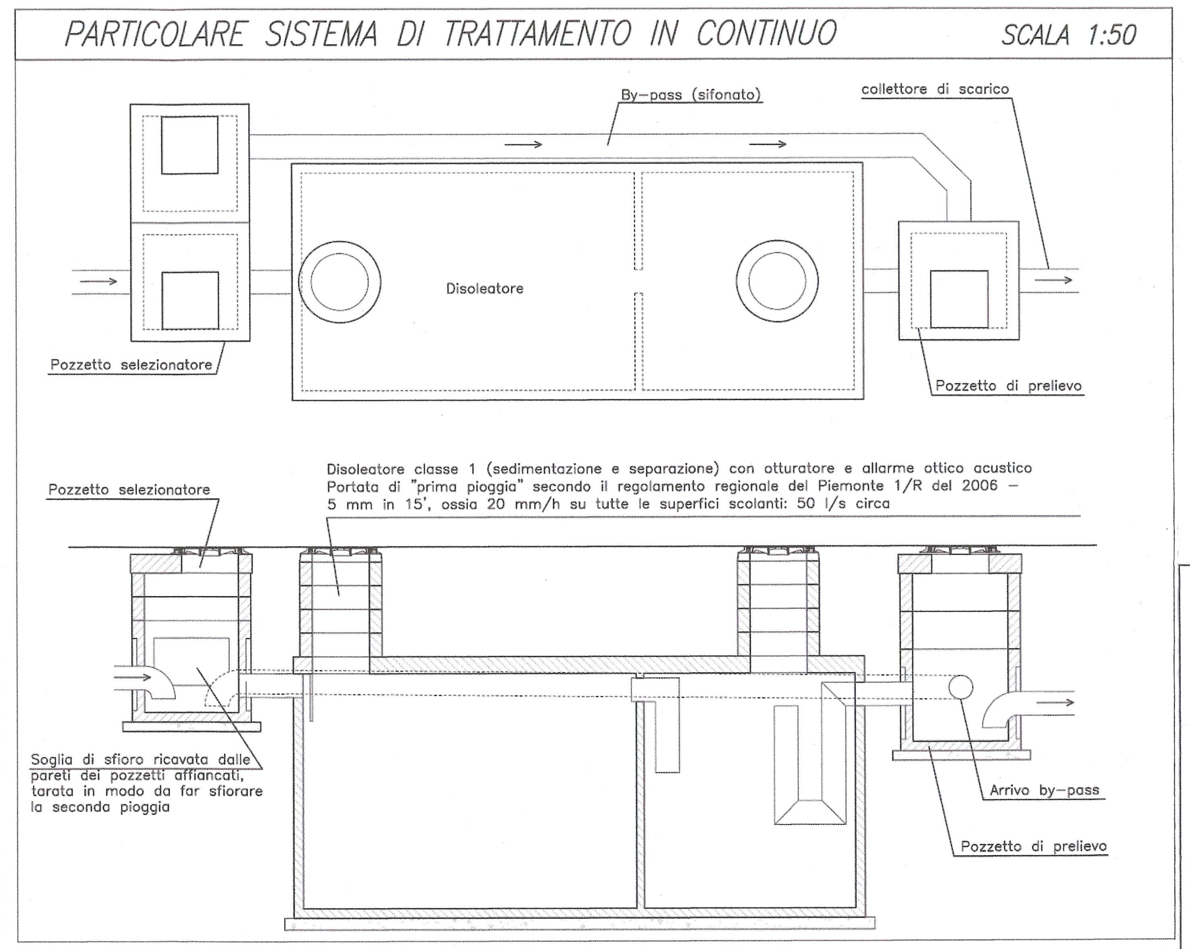

PARTICOLARE POSA TUBI FLESSIBILI (PE) SCALA 1:50

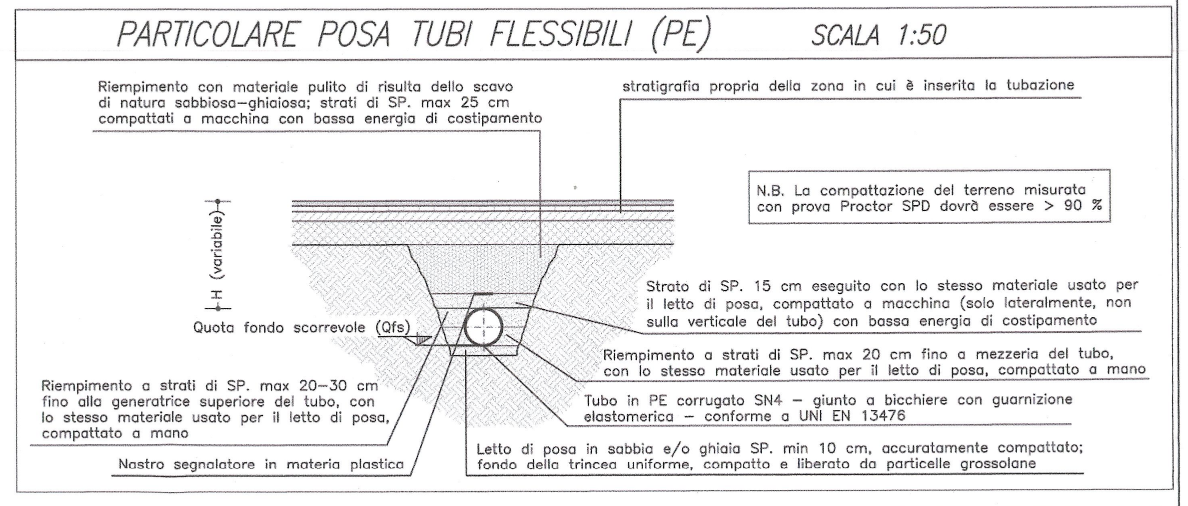

PARTICOLARE POSA TUBI IN CLS SCALA 1:50

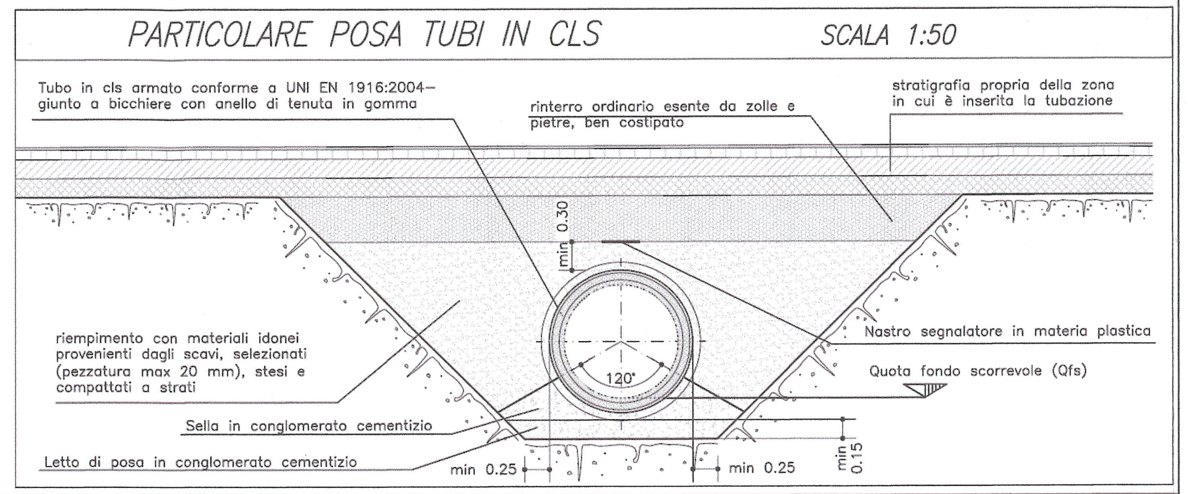

PARTICOLARE SCARICO ACQUE DI PIATTAFORMA SCALA 1:20

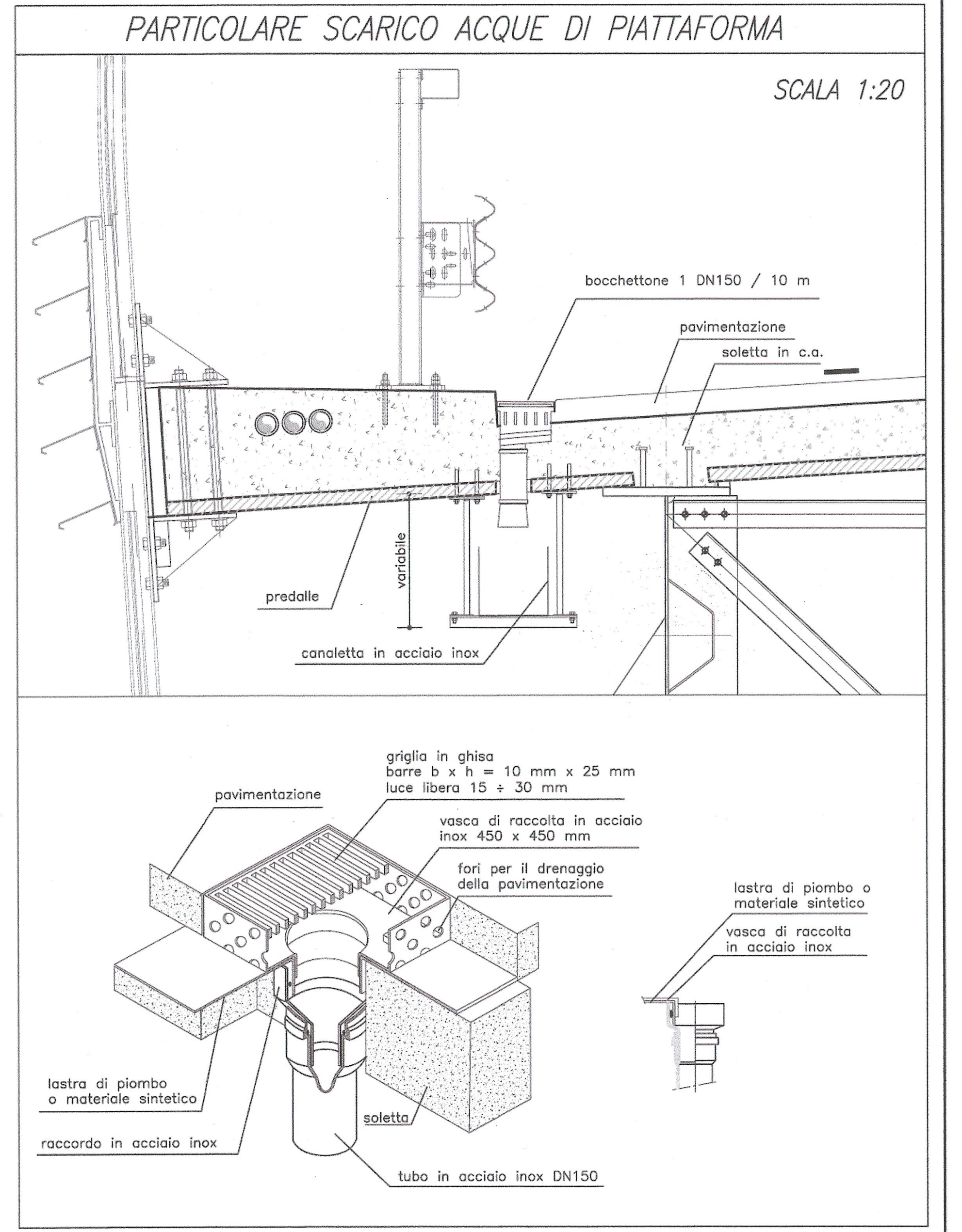

LIAISON LYON - TURIN / COLLEGAMENTO TORINO - LIONE

Partie commune franco-italienne
Section transfrontalière

Parte comune italo-francese
Sezione transfrontaliera

NOUVELLE LIGNE LYON TURIN - NUOVA LINEA TORINO LIONE
PARTIE COMMUNE FRANCO-ITALIENNE -PARTE COMUNE ITALO-FRANCESE

REVISION DE L'AVANT-PROJET DE REFERENCE - REVISIONE DEL PROGETTO DEFINITIVO
CUP C11J05000030001

ECHANGEUR DE LA MADDALENA - SVINCOLO DE LA MADDALENA

EVACUATION DES EAUX DE PLATE-FORME / PLAN ET DÉTAILS TYPOLOGIQUES - SMALTIMENTO ACQUE DI PIATTAFORMA / PLANIMETRIA E PARTICOLARI TIPOLOGICI

Indice	Date / Data	Modifications / Modifiche	Etabli par / Concepito da	Vérifié par / Controllato da	Autorisé par / Autorizzato da
0	09/01/2013	Première diffusion / Prima emissione	L.BARBERIS (Musinet)	C.GIOVANNETTI (Musinet)	M. BERTI (Sitaf)
A	11/03/2013	Revision suite aux commentaires LTF / Revisione a seguito commenti LTF	L.BARBERIS (Musinet)	C.GIOVANNETTI (Musinet)	M. BERTI (Sitaf)

ORDINE DEGLI ARCHITETTI DELLA PROVINCIA * TORINO * Arch. Corrado GIOVANNETTI n° 2736

Code Doc	P	D	2	C	3	A	M	U	S	1	2	0	1	A	A	P	P	L	A
	Phase / Fase			Sigle étude / Sigla			Émetteur / Emittente			Numero				Indice	Statut / Stato		Type / Tipo		

INDIRIZZO GED / ADRESSE GED	C3A	//	//	33	49	33	30	17

ÉCHELLE / SCALA: varie

LTF sas - 1091 Avenue de la Boisse BP 80631 - F-73006 CHAMBERY CEDEX (France)
Tél.: +33 (0) 4.79.68.56.50 - Fax: +33 (0) 4.79.68.56.75
RCS Chambéry 439 556 952 - TVA FR 03439556952
Propriété LTF Tous droits réservés - Proprietà LTF Tutti i diritti riservati

LYON TURIN FERROVIAIRE

Ce projet est cofinancé par l'Union européenne (DG-TREN)
Questo progetto è cofinanziato dall'Unione europea (TEN-T)