PARTICOLARE RITEGNI LONGITUDINALI SU IMPALCATO

Scala 1:20

SEZIONE LONGITUDINALE 1-1

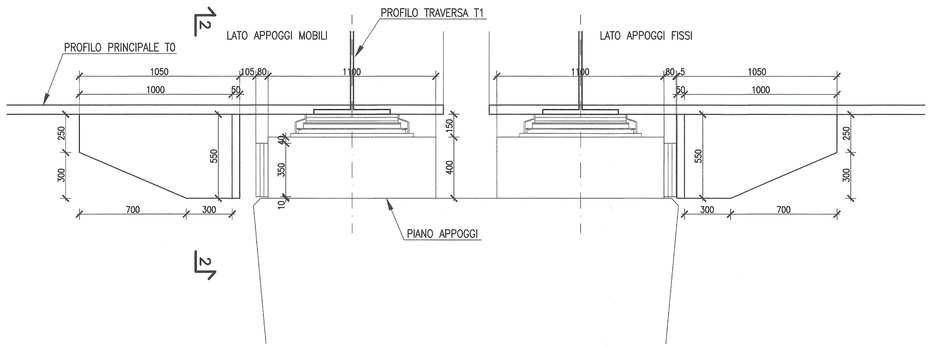

SEZIONE TRASVERSALE 2-2

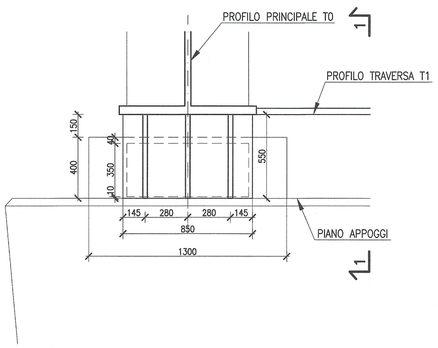

PIANTA

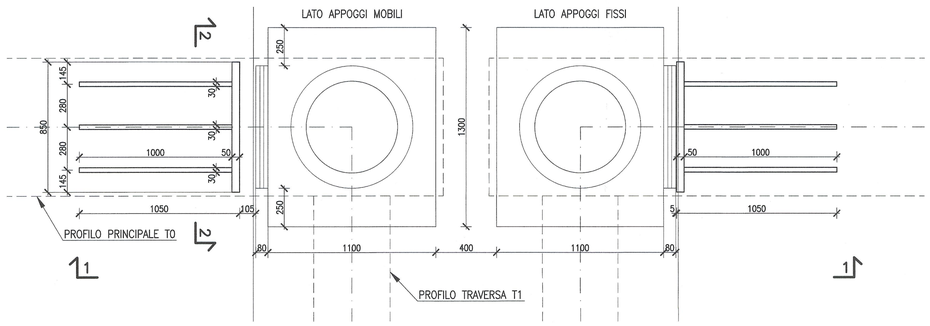

PARTICOLARE RITEGNI TRASVERSALI SU IMPALCATO

Scala 1:20

SEZIONE TRASVERSALE

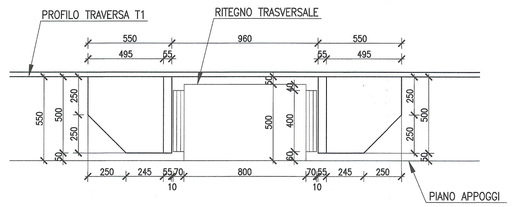

SEZIONE LONGITUDINALE

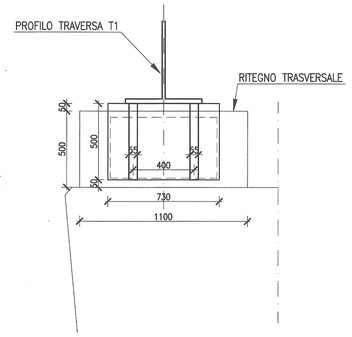

PIANTA

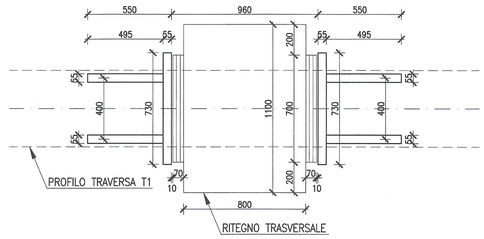

RIFERIMENTI / REFERENCES:

PD2_C3A_1531_50-30-40_30-01_Planimetria generale e sezioni su interventi zona Stazione;
PD2_C3A_1537_50-30-40_10-01_Relazione di interazione statica viadotto stazione

PORTATE DEGLI APPOGGI

APPARECCHIO DI APPOGGIO FISSO						
CONDIZIONE	CONDIZIONI STATICHE A S.L.U.			CONDIZIONI SISMICHE A S.L.U.		
	N [kN]	T_L[kN]	T_T[kN]	N [kN]	T_L[kN]	T_T[kN]
N_{max}	5805	1367	163	4021	927	2680
N_{min}	2298	842	203	1566	1344	2709
$T_{L,max}$	5179	1588	18	2155	2084	1003
$T_{T,max}$	4762	1146	391	1566	1344	2709

APPARECCHIO DI APPOGGIO UNIDIREZIONALE (TRASVERSALE)						
CONDIZIONE	CONDIZIONI STATICHE A S.L.U.			CONDIZIONI SISMICHE A S.L.U.		
	N [kN]	T_L[kN]	T_T[kN]	N [kN]	T_L[kN]	T_T[kN]
N_{max}	4646	599	–	3197	1124	–
N_{min}	1801	218	–	942	707	–
$T_{L,max}$	3886	1588	–	2596	2084	–

APPARECCHIO DI APPOGGIO UNIDIREZIONALE (LONGITUDINALE)						
CONDIZIONE	CONDIZIONI STATICHE A S.L.U.			CONDIZIONI SISMICHE A S.L.U.		
	N [kN]	T_L[kN]	T_T[kN]	N [kN]	T_L[kN]	T_T[kN]
N_{max}	5805	–	163	4021	–	2680
N_{min}	2298	–	203	1566	–	2709
$T_{L,max}$	4762	–	391	1566	–	2709

APPARECCHIO DI APPOGGIO MOBILE						
CONDIZIONE	CONDIZIONI STATICHE A S.L.U.			CONDIZIONI SISMICHE A S.L.U.		
	N [kN]	T_L[kN]	T_T[kN]	N [kN]	T_L[kN]	T_T[kN]
N_{max}	4646	–	–	3197	–	–
N_{min}	1801	–	–	942	–	–

LEGENDA: N = CARICO VERTICALE SUGLI APPOGGI
T_L = TAGLIO LONGITUDINALE SUGLI APPOGGI
T_T = TAGLIO TRASVERSALE SUGLI APPOGGI

MATERIALI / MATERIALES

LEGENDA MISURE / LEGEND MESURE:

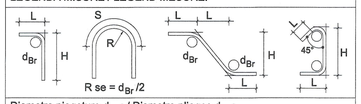

Diametro piegature d_{Br} : / Diametre pliages d_{Br} :	
Ø Barra / Barre <20	d_{Br} = 4Ø
Ø Barra / Barre Ø20 - Ø26	d_{Br} = 7Ø

CALCESTRUZZO MAGRONE /BÉTON DE PROPETÉ	Rcm>=15 MPa Classe di esposizione X0
CALCESTRUZZO PALI /BÉTON POUR PIEUX	Rck >=30 MPa Classe minima di consistenza S5 rapporto A/C <=0.5 Classe di esposizione XC2
CALCESTRUZZO FONDAZIONE /BÉTON DE FOUNDATION	Rck >=35 MPa classe minima di consistenza S3 rapporto A/C <=0.5 Classe di esposizione XC2
CALCESTRUZZO ELEVAZIONE /BÉTON ÉLÉVATION	Rck >=35 MPa classe minima di consistenza S3 rapporto A/C <=0.5 Classe di esposizione XC4
CALCESTRUZZO SOLETTA C.A. /BÉTON PLANCHER EN BÉTON ARMÉ	Rck >=40 MPa classe minima di consistenza S4 rapporto A/C <=0.45 Classe di esposizione XF4
ACCIAIO per IMPALCATO METALLICO /ACIÉR POUR TABLIER	S 355 M/ML
ACCIAIO per C.A. /ACIÉR POUR BÉTON ARMÉ	B 450C controllato in stabilimento saldabile per Ø<=26

ELEMENTO	COPRIFERRO/COUVERTURE (cm)	$Ø_{max}$ INERTI (mm)
FONDAZIONE	4 (-0 +0.5)	32
ELEVAZIONE	4 (-0 +0.5)	25
PALI	6 (-0 +0.5)	32
BAGGIOLI	4 (-0 +0.5)	25

CARPENTERIA METALLICA

CAMPATE Sp1-P1 P5-P6 P6-Sp2 = 3 x 210.000 kg

CAMPATE P1-P2 P2-P3 P4-P5 = 3 X 230.000 kg

Incidenza Armatura

SOLETTA IMPALCATO	i= 65 kg/m^2

Incidenza Armatura Spalla Fissa

PALI	i= 210 kg/m^3
PLATEA DI FONDAZIONE	i= 120 kg/m^3
FUSTI PILA+RITEGNI+BAGGIOLI	i= 170 kg/m^3
MURI	i= 100 kg/m^3

Incidenza Armatura Pila Intermedia

PALI	i= 190 kg/m^3
PLATEA DI FONDAZIONE	i= 120 kg/m^3
FUSTI PILA+RITEGNI+BAGGIOLI	i= 150 kg/m^3

RITEGNI

(4x6) RITEGNI TRASV. IN NEOPRENE ARMATO 700x400x70mm

(4x6) RITEGNI LONG. IN NEOPRENE ARMATO 800x350x80mm

IMPERMEABILIZZAZIONE IMPALCATO

IMPERMEABILIZZAZIONE SOLETTA CON DOPPIA GUAINA BITUMATA PROTETTA SOTTO BALLAST CON MASSETTO SPESSORE COMPLESSIVO 5 CM

IMPERMEABILIZZAZIONE GETTI VERTICALI

DOPPIO STRATO DI MEMBRANA ADESIVA POST GETTO, APPLICABILE A FREDDO, IMPERMEABILE AD ACQUA E VAPORE, IN HDPE, ACCOPPIATO A COMPOSTO ADERENTE IN BITUME E GOMMA. POSA CON PULIZIA DELLE SUPERFICI E MANO DI PRIMER SPECIFICO. COPERTURA CON SUCCESSIVO STRATO DI PROTEZIONE MECCANICA.

Trattamento di verniciatura (secondo Istruzione 44 V RFI)

- Preparazione delle superfici con sabbiatura a metallo quasi bianco(grado SA2 e 1/2) secondo ISO 8501-1
- Applicazione di due mani di pittura antiruggine non inquinante
- Applicazione di due mani di pittura sintetica con spessore di ciascuna mano > 40 micron

LIAISON LYON - TURIN / COLLEGAMENTO TORINO - LIONE

Partie commune franco-italienne
Section transfrontalière

Parte comune italo-francese
Sezione transfrontaliera

NOUVELLE LIGNE LYON TURIN - NUOVA LINEA TORINO LIONE
PARTIE COMMUNE FRANCO-ITALIENNE - PARTE COMUNE ITALO-FRANCESE

REVISION DE L'AVANT-PROJET DE REFERENCE - REVISIONE DEL PROGETTO DEFINITIVO
CUP C11J05000030001

GENIE CIVIL - OPERE CIVILI

PLAINE DE SUSA - PIANA DI SUSA
INTERVENTIONS SUR LIGNE HISTORIQUE TURIN - SUSA
INTERVENTI SU LINEA STORICA SUSA - TORINO
INTERVENTIONS SUR LH EXISTANT - INTERVENTI SU LS ESISTENTE

VIADUC LH ZONE GARE - APPUIS ET BUTEES
VIADOTTO LS ZONA STAZIONE - APPOGGI E RITEGNI

Indice	Date / Data	Modifications / Modifiche	Établi par / Concepito da	Vérifié par / Controllato da	Autorisé par / Autorizzato da
0	27/12/2012	Première diffusion / Prima emissione	G. VERGNANO (St. Quaranta)	M. RUSSO C. OGNIBENE	L. CHANTRON M. PANTALEO
A	08/02/2013	Révision suite aux commentaires LTF / Revisione a seguito commenti LTF	G. VERGNANO (St. Quaranta)	M. RUSSO C. OGNIBENE	L. CHANTRON M. PANTALEO

Technimont / Civil Construction
Dott. Ing. Marco Russo
Ordine Ingegneri Prov. TORINO

ORDINE DEGLI INGEGNERI DELLA PROVINCIA DI TORINO
DOTT. ING. RUSSO MARCO
ISCRITTO ALL'ALBO PROFESSIONALE
COL.N. 12962

Code Doc	P	D	2	C	3	A	T	S	3	1	5	3	6	A	A	P	P	L	A
	Phase / Fase			Sigle étude / Sigla			Émetteur / Émittente			Numero				Indice	Statut / Stato		Type / Tipo		

INDIRIZZO GED / ADRESSE GED	C3A	//	//	50	30	40	30	06

ÉCHELLE / SCALA
1:20

LTF sas - 1091 Avenue de la Boisse BP 80631 - F-73006 CHAMBERY CEDEX (France)
Tél.: +33 (0) 4.79.68.56.50 - Fax: +33 (0) 4.79.68.56.75
RCS Chambéry 439 556 952 - TVA FR 03439556952
Propriété LTF Tous droits réservés - Proprietà LTF Tutti i diritti riservati

LYON TURIN FERROVIAIRE

Ce projet est cofinancé par l'Union européenne (DG-TREN)

Questo progetto è cofinanziato dall'Unione europea (TEN-T)