EDIFICIO UFFICI

SEZIONE LONGITUDINALE A-A
Scala 1:100

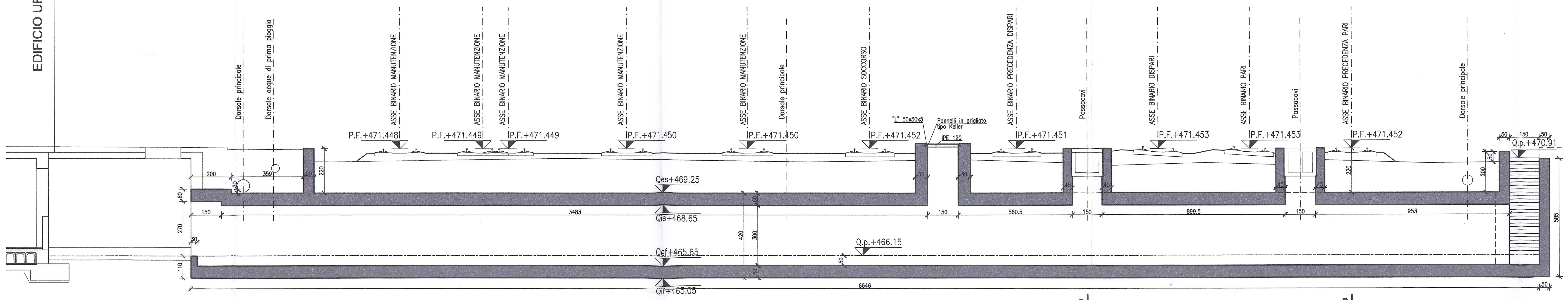

SEZIONE TRASVERSALE C-C
Scala 1:100

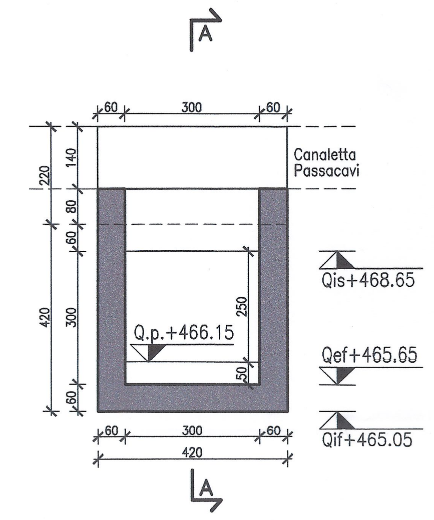

SEZIONE TRASVERSALE B-B
Scala 1:100

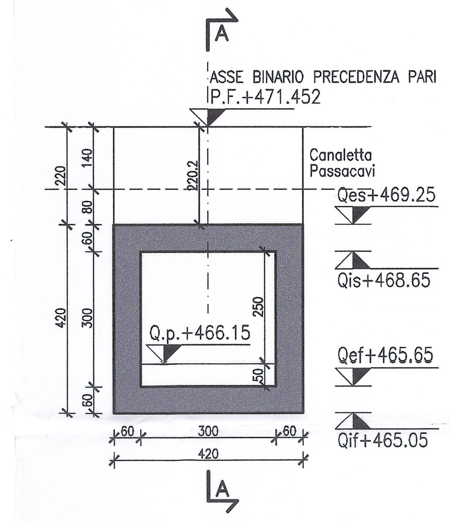

PIANTA COPERTURA
Scala 1:100

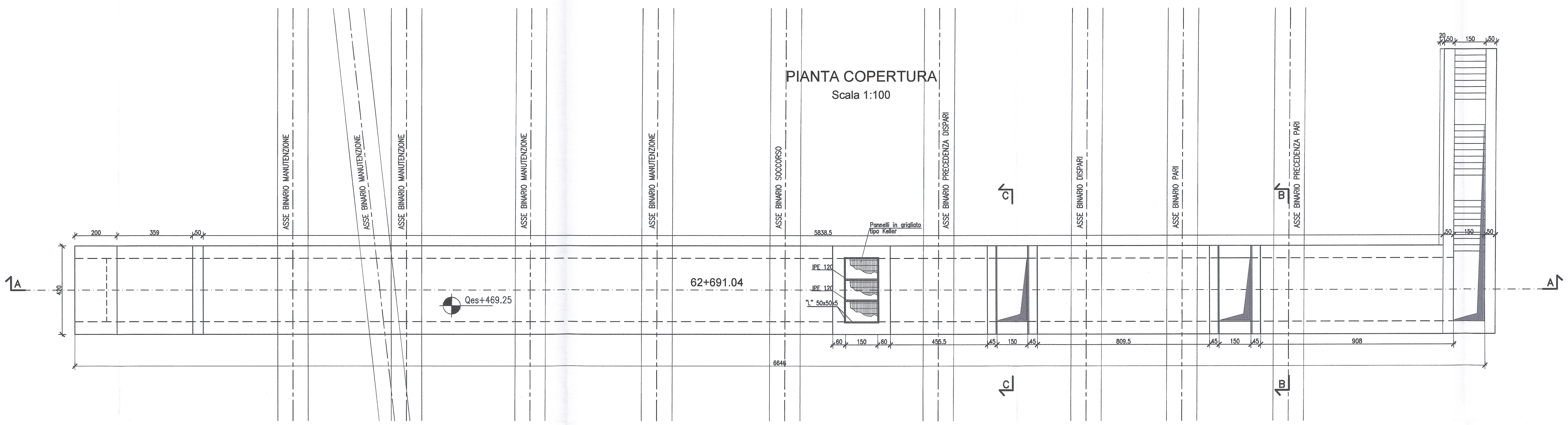

PIANTA SOTTOPASSO
Scala 1:100

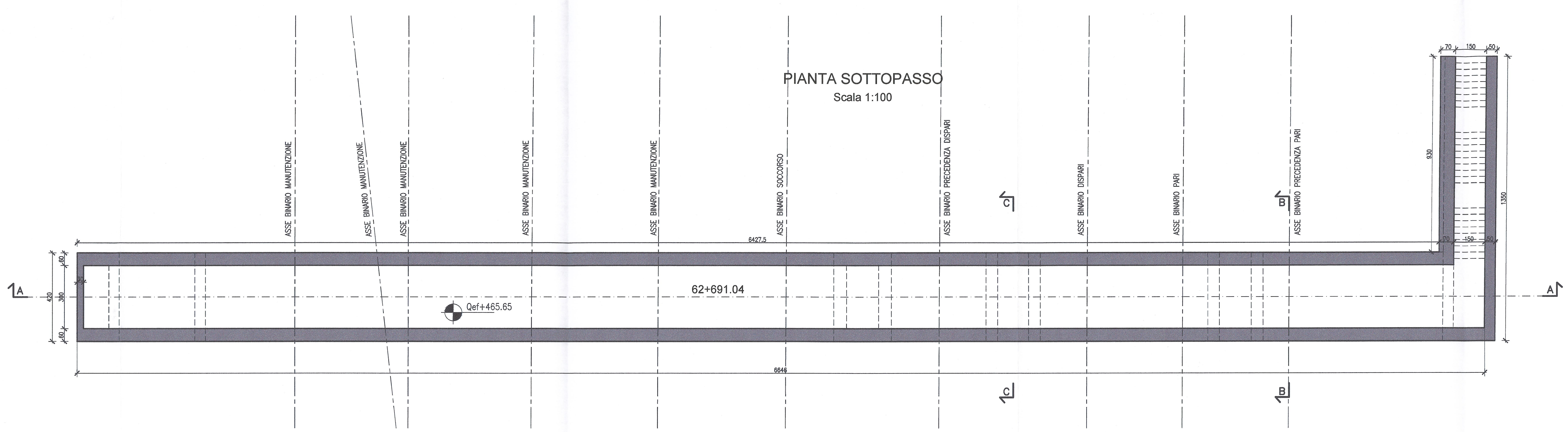

RIFERIMENTI / REFERENCES :

PD2_C3A_1560_50-50-00_30-03_Planimetria 1/4;
PD2_C3A_1561_50-50-00_30-04_Planimetria 2/4;
PD2_C3A_1588_50-50-00_10-02_Cunicolo tecnico - Relazione di calcolo

PIANO DI LOCALIZZAZIONE / VUE D'ENSEMBLE

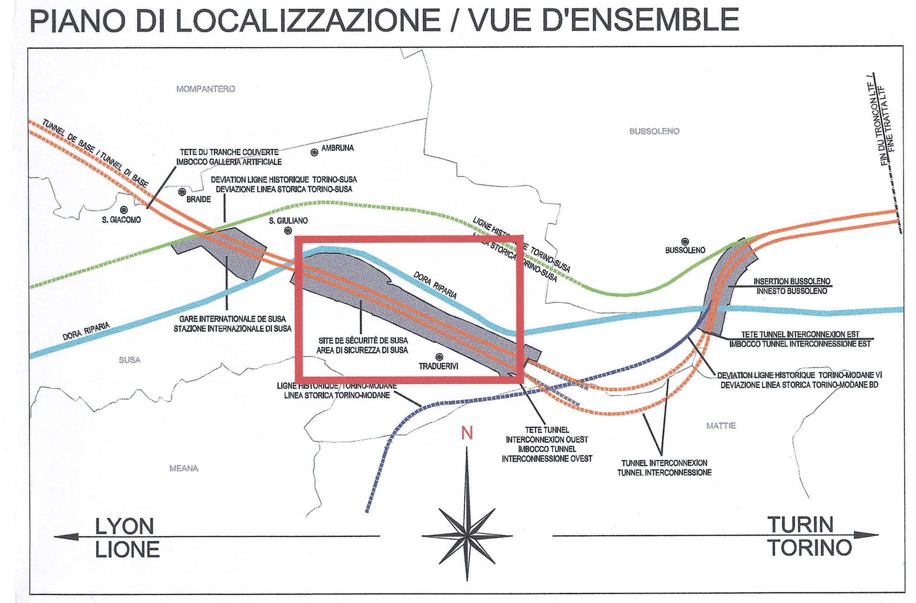

MATERIALI / MATERIALES

LEGENDA MISURE / LEGEND MESURE:

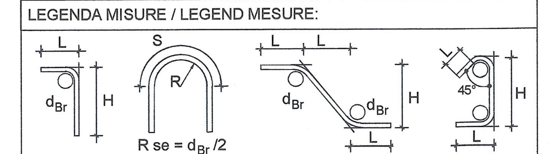

Diametro piegature d_{Br} : / Diametre pliages d_{Br} :	
Ø Barra / Barre <20	d_{Br} = 4Ø
Ø Barra / Barre Ø20 - Ø26	d_{Br} = 7Ø
CALCESTRUZZO MAGRONE /BÉTON DE PROPETÉ	Rcm>=15 MPa Classe di esposizione X0
CALCESTRUZZO FONDAZIONE /BÉTON DE FOUNDATION	Rck >=35 MPa classe minima di consistenza S3 rapporto A/C <=0.5 Classe di esposizione XC2
CALCESTRUZZO ELEVAZIONE /BÉTON ÉLÉVATION	Rck >=35 MPa classe minima di consistenza S3 rapporto A/C <=0.5 Classe di esposizione XC4
CALCESTRUZZO SOLETTA C.A. /BÉTON PLANCHER EN BÉTON ARMÉ	Rck >=35 MPa classe minima di consistenza S3 rapporto A/C <=0.45 Classe di esposizione XF4
ACCIAIO per C.A. /ACIÉR POUR BÉTON ARMÉ	B 450C controllato in stabilimento saldabile per Ø<=26

ELEMENTO	COPRIFERRO/COUVERTURE (cm)	$Ø_{max}$ INERTI (mm)
FONDAZIONE	4 (-0 +0.5)	32
ELEVAZIONE	4 (-0 +0.5)	25
SOLETTA	3.5 (-0 +0.5)	25

Incidenza Armatura Scatolare

SOLETTA SUPERIORE E CORDOLI	i= 130 kg/m^3
MURI DI ELEVAZIONE	i= 125 kg/m^3
SOLETTA FONDAZIONE	i= 165 kg/m^3

IMPERMEABILIZZAZIONE

GETTI VERTICALI E SOLETTA

DOPPIO STRATO DI MEMBRANA ADESIVA POST GETTO, APPLICABILE A FREDDO, IMPERMEABILE AD ACQUA E VAPORE, IN HDPE, ACCOPPIATO A COMPOSTO ADERENTE IN BITUME E GOMMA. POSA CON PULIZIA DELLE SUPERFICI E MANO DI PRIMER SPECIFICO. COPERTURA CON SUCCESSIVO STRATO DI PROTEZIONE MECCANICA.

LIAISON LYON - TURIN / COLLEGAMENTO TORINO - LIONE

Partie commune franco-italienne
Section transfrontalière

Parte comune italo-francese
Sezione transfrontaliera

NOUVELLE LIGNE LYON TURIN - NUOVA LINEA TORINO LIONE
PARTIE COMMUNE FRANCO-ITALIENNE - PARTE COMUNE ITALO-FRANCESE

REVISION DE L'AVANT-PROJET DE REFERENCE - REVISIONE DEL PROGETTO DEFINITIVO
CUP C11J05000030001

GENIE CIVIL - OPERE CIVILI
PLAINE DE SUSA - PIANA DI SUSA
TRONCON ZONE TECHNIQUE ET DE SICURITE DE SUSA
TRATTA AREA TECNICA E DI SICUREZZA DI SUSA
GENERALITES - ELABORATI GENERALI

TUNNEL TECHNIQUE - VUE EN PLAN ET COUPES
CUNICOLO TECNICO - PIANTA E SEZIONI

Indice	Date / Data	Modifications / Modifiche	Etabli par / Concepito da	Vérifié par / Controllato da	Autorisé par / Autorizzato da
0	27/12/2012	Première diffusion / Prima emissione	G. VERGNANO (St. Quaranta)	M. RUSSO C. OGNIBENE	L. CHANTRON M. PANTALEO
A	08/02/2013	Révision suite aux commentaires LTF / Revisione a seguito commenti LTF	G. VERGNANO (St. Quaranta)	M. RUSSO C. OGNIBENE	L. CHANTRON M. PANTALEO

Technimont Civil Construction
Dott. Ing. Aldo Mancarella
Ordine Ingegneri Prov. TO 6001 R

ORDINE DEGLI INGEGNERI DELLA PROVINCIA DI NAPOLI
DOTT. ING. RUSSO MARCO
ISCRITTO ALL'ALBO PROFESSIONALE
COL.N. 12282

Code Doc	P	D	2	C	3	A	T	S	3	1	5	7	9	A	A	P	P	L	A
	Phase / Fase		Sigle étude / Sigla			Émetteur / Emittente			Numero					Indice	Statut / Stato		Type / Tipo		

INDIRIZZO GED / ADRESSE GED	C3A	//	//	50	50	00	30	02

ÉCHELLE / SCALA
1:100

LTF
LYON TURIN FERROVIAIRE

LTF sas - 1091 Avenue de la Boisse BP 80631 - F-73006 CHAMBERY CEDEX (France)
Tél.: +33 (0) 4.79.68.56.50 - Fax: +33 (0) 4.79.68.56.75
RCS Chambéry 439 556 952 - TVA FR 03439556952
Propriété LTF Tous droits réservés - Proprietà LTF Tutti i diritti riservati

Ce projet est cofinancé par l'Union européenne (RTE-T)
Questo progetto è cofinanziato dall'Unione europea (TEN-T)