SEZIONE C-C (ENTRATA)
Scala 1:200

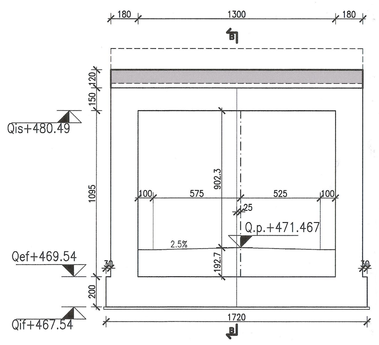

SEZIONE D-D (ASSE ATTRAVERSAMENTO)
Scala 1:200

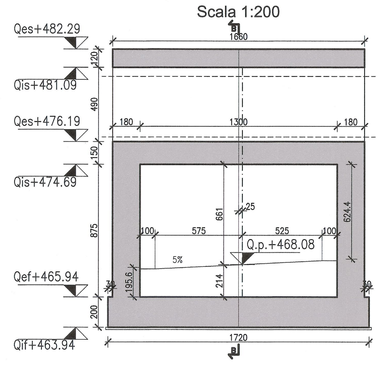

SEZIONE E-E
H=1145
Scala 1:200

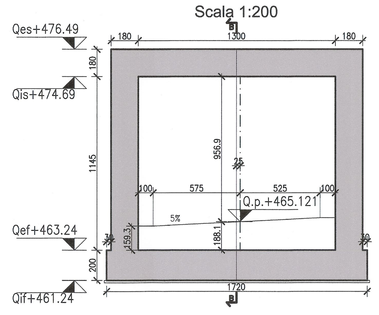

SEZIONE F-F
H=1165
Scala 1:200

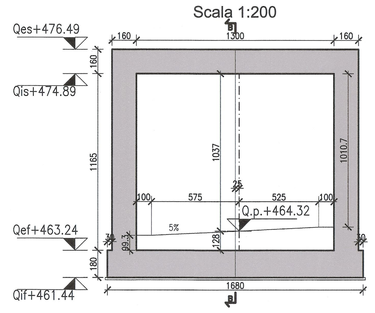

PARTICOLARE 1
TRAVE H=150
Scala 1:50

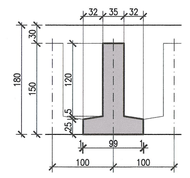

PARTICOLARE 2
TRAVE H=140
Scala 1:50

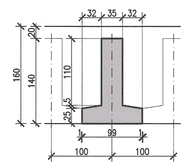

PROFILO IN ASSE SS25
SEZIONE B-B
Scala 1:500

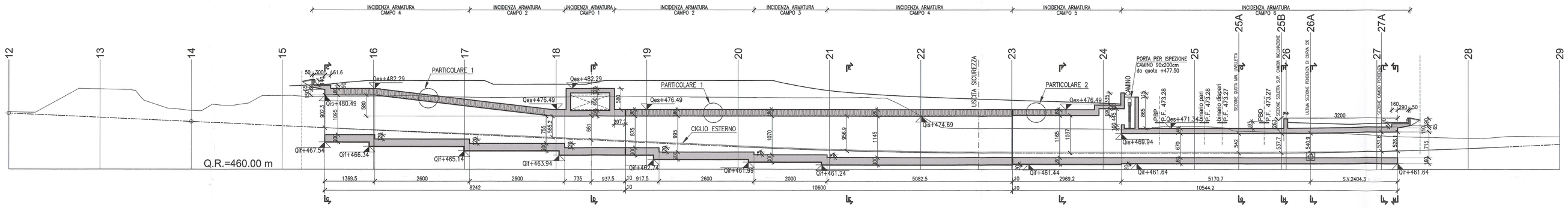

SEZIONE G-G (25A)
Scala 1:200

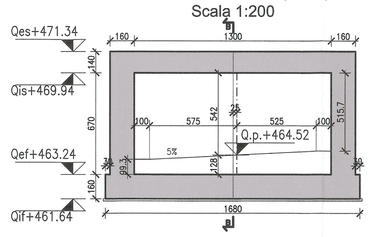

SEZIONE H-H (25B)
Scala 1:200

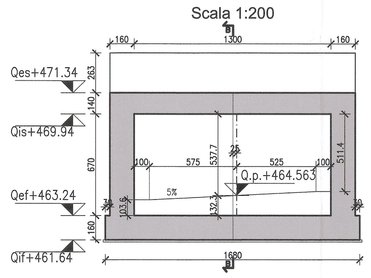

SEZIONE I-I (26A)
Scala 1:200

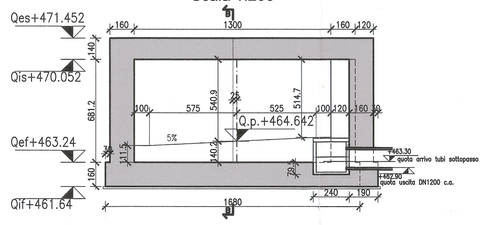

SEZIONE L-L (27A)
Scala 1:200

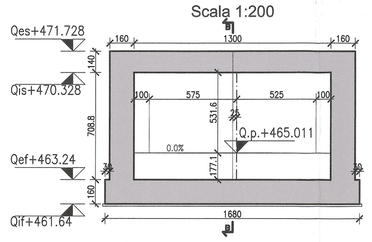

SEZIONE M-M (USCITA)
Scala 1:200

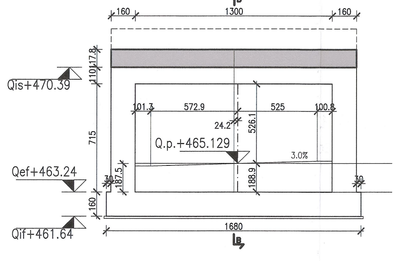

PLANIMETRIA SCATOLARE SS25
Scala 1:500

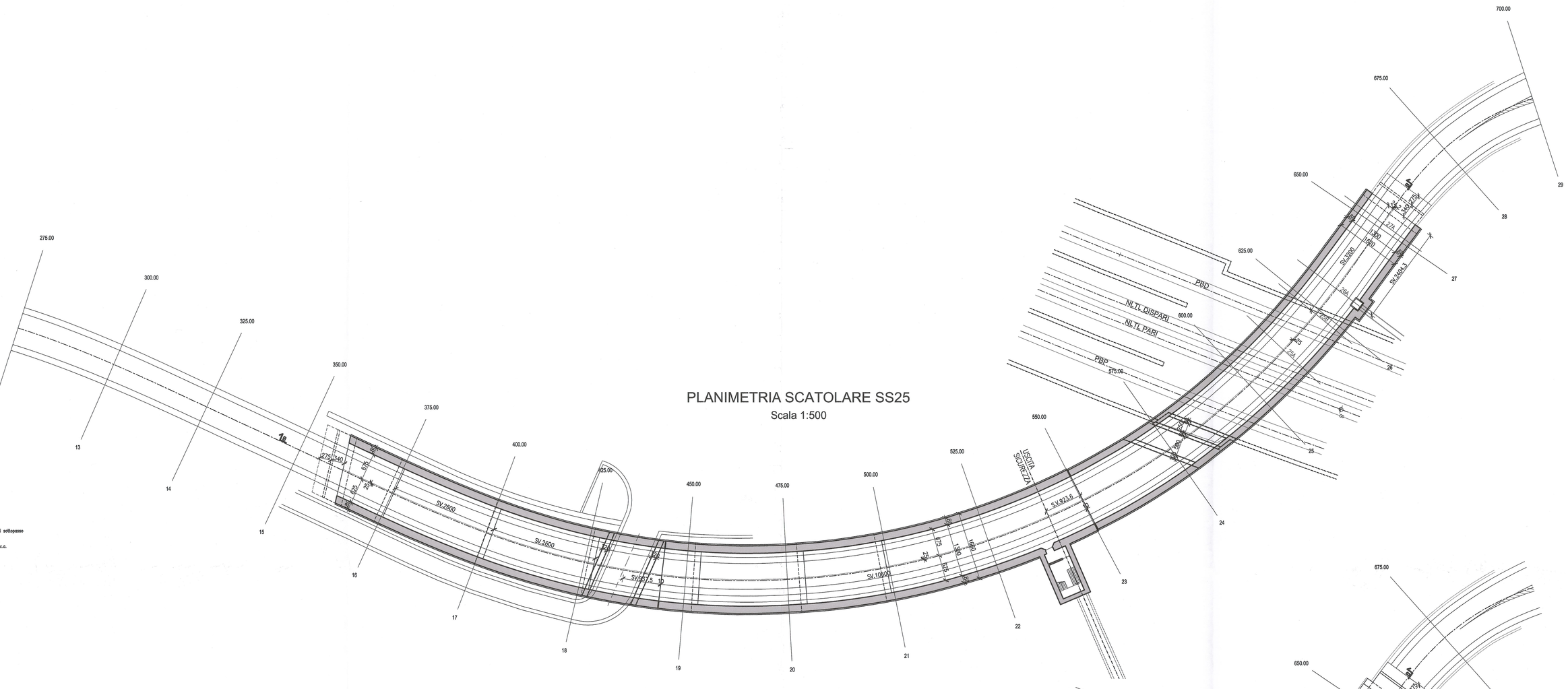

PIANTA COPERTURA SCATOLARE SS25
Scala 1:500

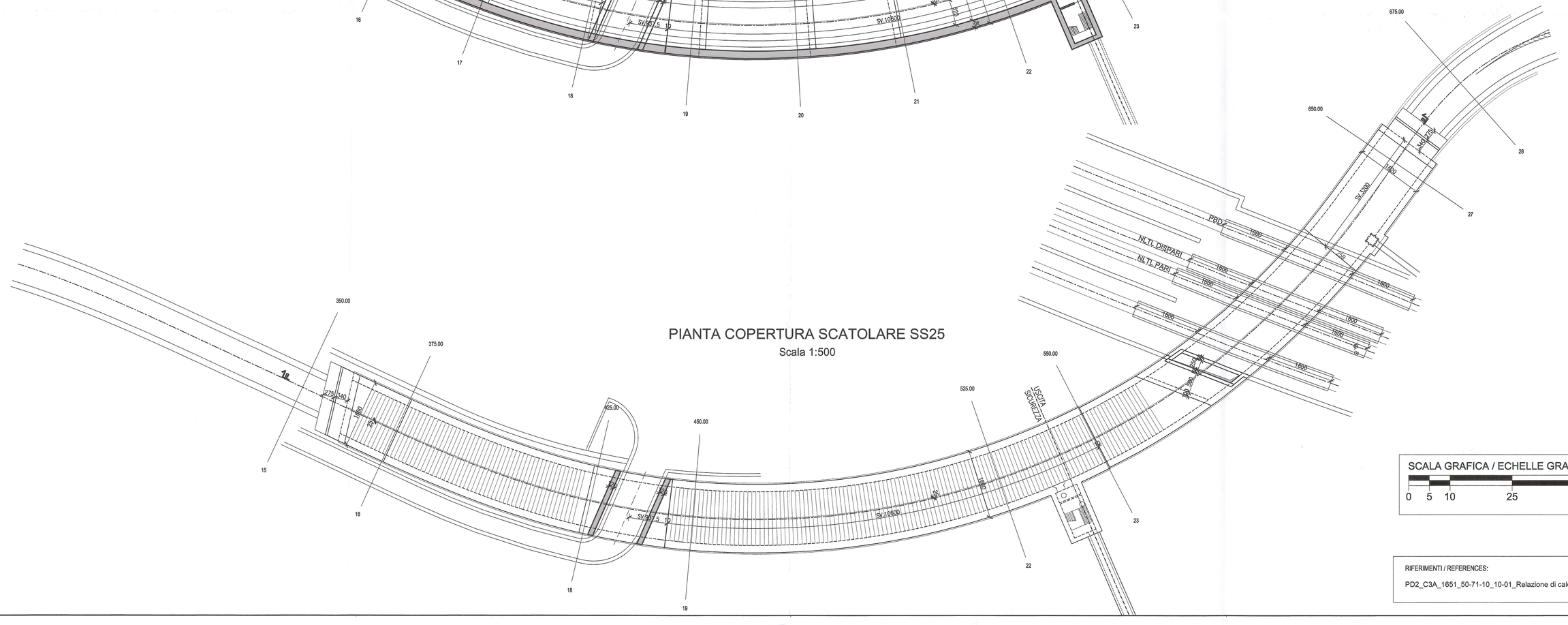

SCALA GRAFICA / ECHELLE GRAPHIQUE

0 5 10 25 50 m

RIFERIMENTI / REFERENCES:

PD2_C3A_1651_50-71-10_10-01_Relazione di calcolo scatolare SS25

Incidenza Armatura Campo 1

SOLETTA	i= 185 kg/m³
MURI E SETTI	i= 135 kg/m³
PLATEA DI FONDAZIONE	i= 185 kg/m³

Incidenza Armatura Campo 2

SOLETTA	i= 250 kg/m³
MURI E SETTI	i= 180 kg/m³
PLATEA DI FONDAZIONE	i= 265 kg/m³

Incidenza Armatura Campo 3

SOLETTA	i= 255 kg/m³
MURI E SETTI	i= 205 kg/m³
PLATEA DI FONDAZIONE	i= 300 kg/m³

Incidenza Armatura Campo 4

SOLETTA	i= 220 kg/m³
MURI E SETTI	i= 190 kg/m³
PLATEA DI FONDAZIONE	i= 285 kg/m³

Incidenza Armatura Campo 5

SOLETTA	i= 195 kg/m³
MURI E SETTI	i= 190 kg/m³
PLATEA DI FONDAZIONE	i= 250 kg/m³

Incidenza Armatura Campo 6

SOLETTA	i= 175 kg/m³
MURI E SETTI	i= 120 kg/m³
PLATEA DI FONDAZIONE	i= 170 kg/m³

Incidenza Armatura Campo 7

SOLETTA	i= 180 kg/m³
MURI E SETTI	i= 205 kg/m³
PLATEA DI FONDAZIONE	i= 235 kg/m³

Incidenza Armatura Campo 8

SOLETTA	i= 115 kg/m³
MURI E SETTI	i= 100 kg/m³
PLATEA DI FONDAZIONE	i= 160 kg/m³

MATERIALI / MATERIALES

LEGENDA MISURE / LEGEND MESURE:

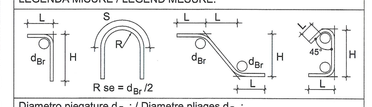

Diametro piegature d_{Br} : / Diametre pliages d_{Br} :	
Ø Barra / Barre <20	d_{Br} = 4Ø
Ø Barra / Barre Ø20 - Ø26	d_{Br} = 7Ø

CALCESTRUZZO MAGRONE /BÉTON DE PROPRETÉ	Rcm>=15 MPa Classe di esposizione X0
CALCESTRUZZO FONDAZIONE /BÉTON DE FOUNDATION	Rck >=35 MPa classe minima di consistenza S3 rapporto A/C <=0.5 Classe di esposizione XC2
CALCESTRUZZO ELEVAZIONE /BÉTON ÉLÉVATION	Rck >=35 MPa classe minima di consistenza S3 rapporto A/C <=0.5 Classe di esposizione XC4
CALCESTRUZZO SOLETTA C.A. /BÉTON PLANCHER EN BÉTON ARMÉ	Rck >=35 MPa classe minima di consistenza S3 rapporto A/C <=0.45 Classe di esposizione XF4
ACCIAIO per C.A. /ACIÉR POUR BÉTON ARMÉ	B 450C controllato in stabilimento saldabile per Ø<=26

ELEMENTO	COPRIFERRO/COUVERTURE (cm)	$Ø_{max}$ INERTI (mm)
FONDAZIONE	4 (-0 +0.5)	32
ELEVAZIONE	4 (-0 +0.5)	25
SOLETTA	3.5 (-0 +0.5)	25

IMPERMEABILIZZAZIONE
GETTI VERTICALI E SOLETTA

DOPPIO STRATO DI MEMBRANA ADESIVA POST GETTO, APPLICABILE A FREDDO, IMPERMEABILE AD ACQUA E VAPORE, IN HDPE, ACCOPPIATO A COMPOSTO ADERENTE IN BITUME E GOMMA. POSA CON PULIZIA DELLE SUPERFICI E MANO DI PRIMER SPECIFICO. COPERTURA CON SUCCESSIVO STRATO DI PROTEZIONE MECCANICA.

PIANO DI LOCALIZZAZIONE / VUE D'ENSEMBLE

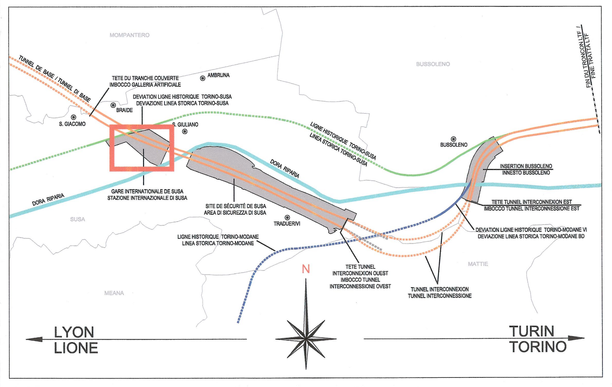

LIAISON LYON - TURIN / COLLEGAMENTO TORINO - LIONE

Partie commune franco-italienne
Section transfrontalière

Parte comune italo-francese
Sezione transfrontaliera

NOUVELLE LIGNE LYON TURIN - NUOVA LINEA TORINO LIONE
PARTIE COMMUNE FRANCO-ITALIENNE - PARTE COMUNE ITALO-FRANCESE

REVISION DE L'AVANT-PROJET DE REFERENCE - REVISIONE DEL PROGETTO DEFINITIVO
CUP C11J05000030001

GENIE CIVIL - OPERE CIVILI

PLAINE DE SUSA - PIANA DI SUSA
SS25 ET VOIRIE LOCAL - SS25 E VIABILITA' LOCALE
PASSAGE INFERIEUR LN - SOTTOPASSO LN

VUE UN PLAN ET COUPES PASSAGE INFERIEUR SS25
PIANTA E SEZIONI SOTTOPASSO SS25

Indice	Data / Date	Modificazione / Modifiche	Eseguito per / Concepito da	Verificato per / Controllato da	Autorizzato per / Autorisé par
0	27/12/2012	Première diffusion / Prima emissione	G. VERGNANO (Bt. Quarantà)	M. RUSSO C. ODNIBENE	L. CHANTRON M. PANTALEO
A	08/02/2013	Révision suite aux commentaires LTF / Revisione a seguito commenti LTF	G. VERGNANO (Bt. Quarantà)	M. RUSSO C. ODNIBENE	L. CHANTRON M. PANTALEO

Tecnimont Civil Construction
Dott. Ing. Aldo Mancarella
Ordine Ingegneri Prov. Torino n. 6277 / R

ORDINE DEGLI INGEGNERI DELLA PROVINCIA DI TORINO
DOTT. ING. RUSSO MARCO
ISCRITTO ALL'ALBO PROFESSIONALE
COL N. 12682

Code Doc	P	D	2	C	3	A	T	S	3	1	6	5	2	A	A	P	P	L	A
	Phase / Fase			Sigle étude / Sigla			Ecoulement / Écoulement			Numero				Indice	Statut / Stato		Type / Tipo		

INDIRIZZO GED / ADRESSE GED							
C3A	#	#	50	71	10	30	01

ÉCHELLE / SCALA: divers/varie

LTF LYON TURIN FERROVIAIRE

LTF sas - 1021 Avenue de la Boisse BP 80631 - F-73006 CHAMBERY CEDEX (France)
Tél.: +33 (0) 4.79.68.56.50 - Fax: +33 (0) 4.79.68.56.78
RCS Chambéry 439 556 952 - TVA FR 03439556952
Propriété LTF Tous droits réservés - Proprietà LTF Tutti i diritti riservati

Ce projet est cofinancé par l'Union européenne (50%-70%)

Questo progetto è cofinanziato dall'Unione europea (50%-70%)