DEVIAZIONE PROVVISORIA FASE 1 - LOCALITA' TRADUERIVI
SCALA 1:500

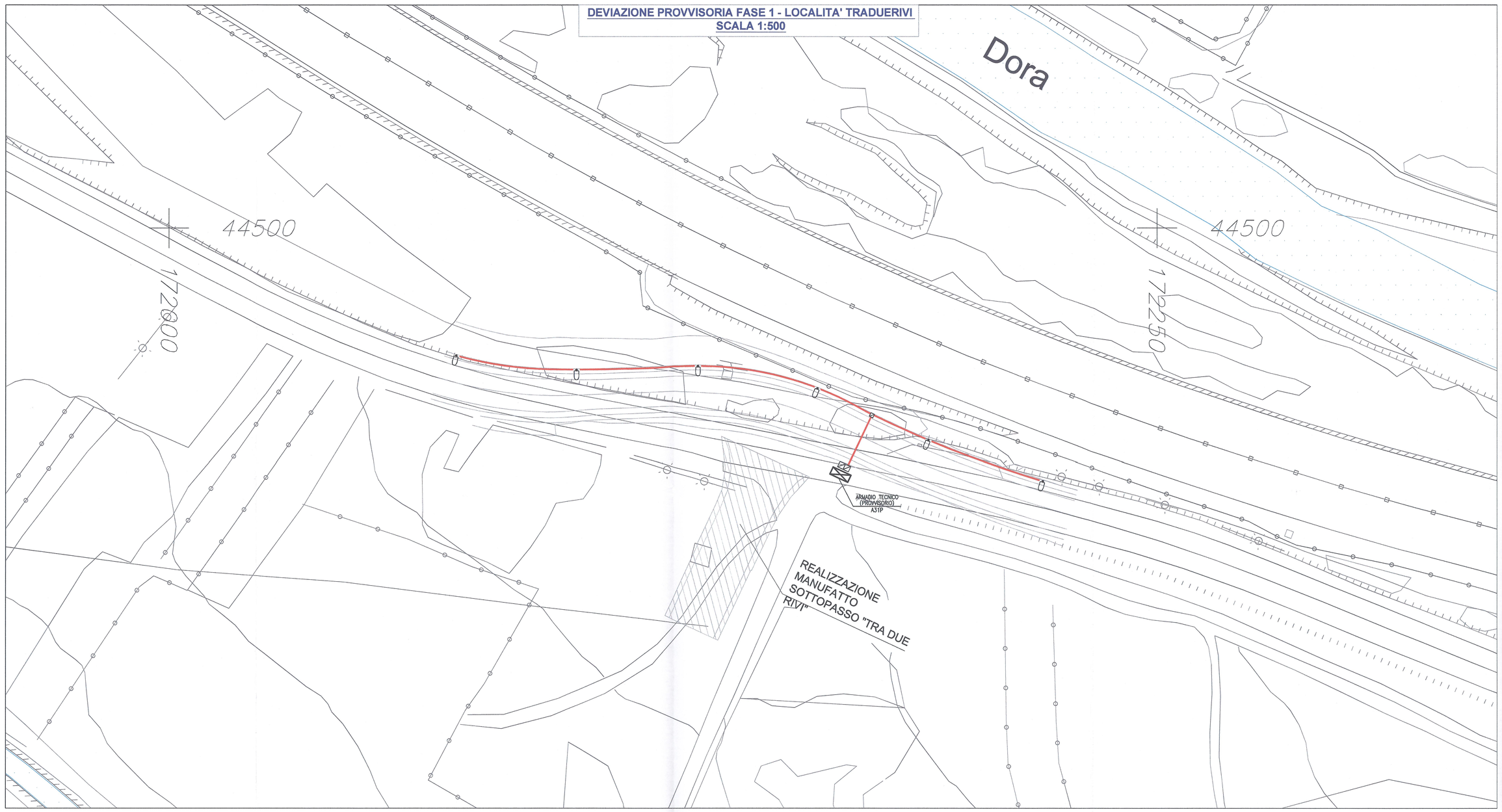

DEVIAZIONE PROVVISORIA FASE 2 - LOCALITA' TRADUERIVI
SCALA 1:500

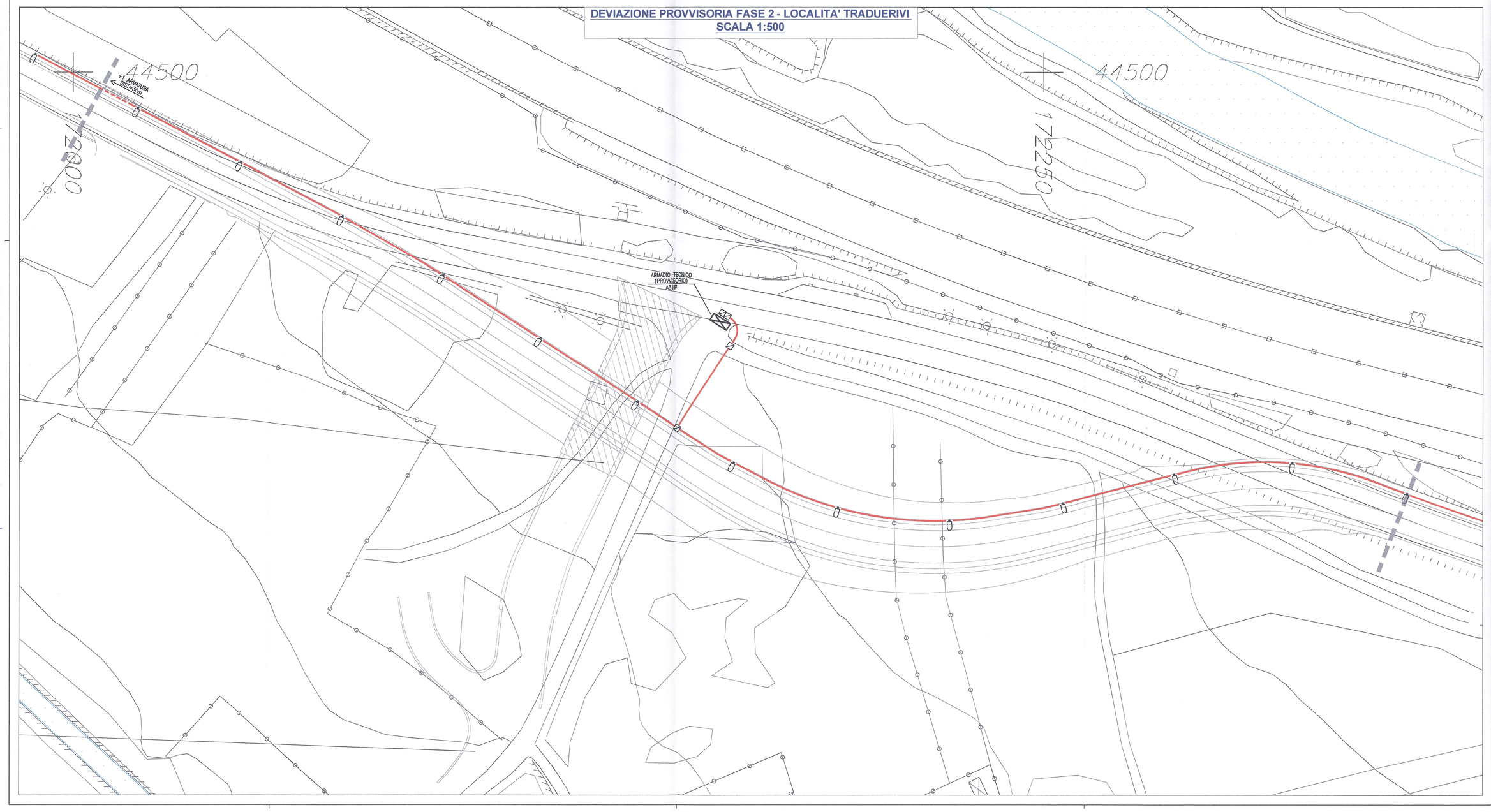

DETTAGLI ILLUMINAZIONE PUBBLICA

DIMENSIONI APPARECCHI DI ILLUMINAZIONE FASI PROVVISORIE E FINALI

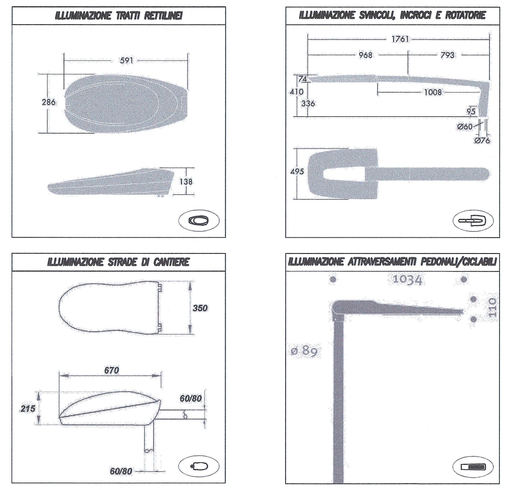

PARTICOLARE POZZETTO TIPO - PLINTO DI FONDAZIONE

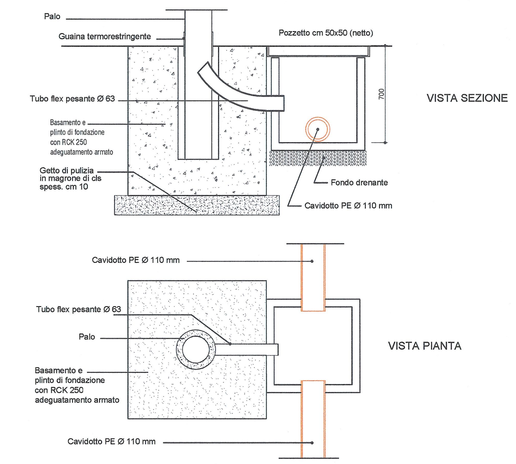

PARTICOLARE SEZIONE D'INCASTRO

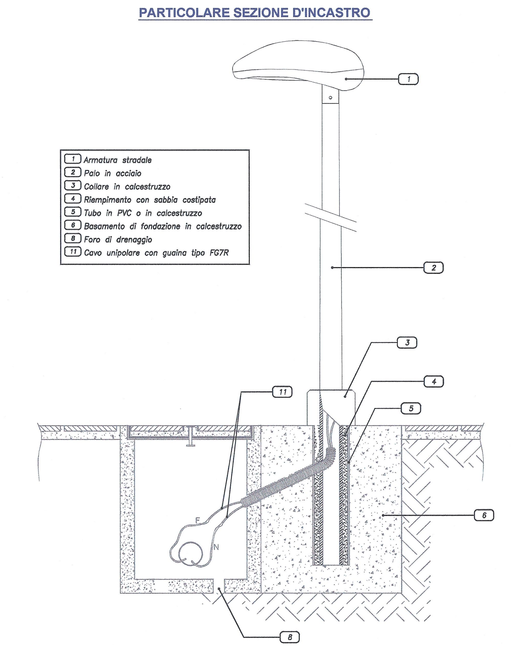

PARTICOLARE DISTANZA MINIMA DI RISPETTO CENTRI LUCE DA SEDE STRADALE

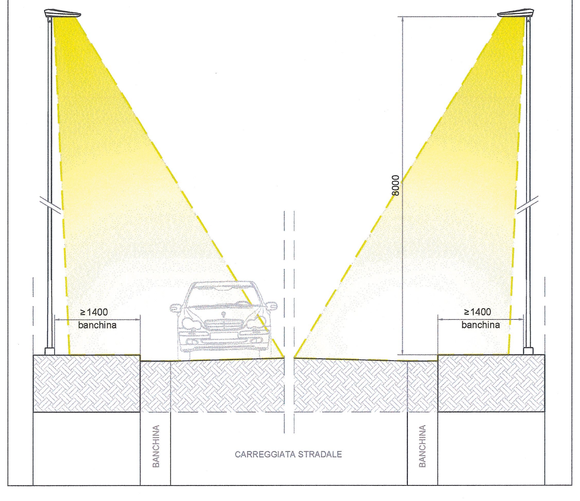

LEGENDA DEI SIMBOLI

SIMBOLO	DESCRIZIONE
	Proiettore per illuminazione permanente [sezione normale] con corpo in estrusione di alluminio saldato e verniciato con elevata resistenza alla corrosione, alette di smaltimento calore, 30 Led @ 400mA 5600K – 47W, alimentatore elettronico e driver integrati, 230Vca, classe II, grado di protezione IP66
	Armatura stradale a LED da 84 W totali con flusso luminoso non inferiore a 6350 lm ed efficienza luminosa effettiva non inferiore a 75 lm/W su palo tubolare in acciaio zincato Hft=8m. Telaio inferiore e carenatura superiore in pressofusione d'alluminio verniciato a polveri grigio argento texturizzato.Schermo inferiore di chiusura in vetro spessore minimo 4 mm ad alta resistenza meccanica. Led di ultima generazione da 4200°K con flusso luminoso nominale > 200 lm a 700 mA. Classe II. Grado di protezione IP 66. Resistenza agli urti IK 09.
	Armatura stradale a LED da 129 W totali con flusso luminoso non inferiore a 9160 lm ed efficienza luminosa non inferiore a 71 lm/W su palo tubolare in acciaio zincato Hft=8m. Corpo e carenatura a ferro di cavallo con elevata superficie radiante in pressofusione d'alluminio verniciato a polveri grigio argento texturizzato.Schermo inferiore di chiusura in vetro spessore minimo 4 mm ad alta resistenza meccanica. Led di ultima generazione da 4200°K con flusso luminoso nominale > 200 lm a 700 mA. Classe II. Grado di protezione IP 66. Resistenza agli urti IK 09.
	Armatura stradale a LED 2xRAP da 92 W totali con flusso luminoso non inferiore a 3695 lm e sistema ottico FGO idoneo per attraversamenti pedonali (3 corsie) su palo tubolare in acciaio zincato Hft=6m. Corpo in pressofusione d'alluminio e custodia apparecchio in PMMA. 64 Led @ 500mA – 4700°K.
	Armatura stradale a LED 2xRAP da 92 W totali con flusso luminoso non inferiore a 3695 lm e sistema ottico FGO idoneo per attraversamenti pedonali (2 corsie) su palo tubolare in acciaio zincato Hft=4,5m. Corpo in pressofusione d'alluminio e custodia apparecchio in PMMA. 64 Led @ 500mA – 4700°K.
	Armature stradali IP=55; corpo in alluminio pressofuso con carenatura per protezione completa del riflettore; riflettore in alluminio di elevata purezza; piastra per ausiliari elettrici asportabile coppa di chiusura in plexiglass trasparente; verniciatura monocolore poliuretanica. per lamp. vapori Na op 150W
	Armadio stradale in vetroresina per alloggiamento quadri elettrici e moduli del sistema di telerogolazione/telegestione.
	CAVIDOTTO INCASSATO SOTTO MARCIAPIEDE IN PVC FLEX DOPPIA PARETE (INTERNO LISCIO ESTERNO CORRUGATO) DIAM. 110mmq PROF. –600 DA P.C.
Ø	POZZETTO IN CLS VIBRATO DIM. 600x600x800mm COMPLETO DI BOTOLA CARRABILE IN GHISA

NOTA BENE

NEL MEDESIMO SCAVO DEL CAVIDOTTO ELETTRICO PREVEDERE LA POSA DI 3 TUBI #50mm CON CARATTERISTICHE IDONEE ALL'INTERRAMENTO IN PREDISPOSIZIONE PER FUTURA POSA DI FIBRA OTTICA DI TELECOMUNICAZIONI

SISTEMA DI RIFERIMENTO LTF 2004c / SYSTEME DE REFERENCE LTF 2004c

SCALA GRAFICA / ECHELLE GRAPHIQUE

0 5 10 25 50 m

RIFERIMENTI / REFERENCES :

PD2_C3A_1562_50-50-00_30-05_Planimetria 3/4;
PD2_C3A_5024_50-72-00_60-05_Illuminazione viabilità sp024 - Schemi elettrici;
PD2_C3A_5035_50-70-10_10-03_Relazione tecnica e di calcolo illuminazione a cielo aperto.

PIANO DI LOCALIZZAZIONE / VUE D'ENSEMBLE

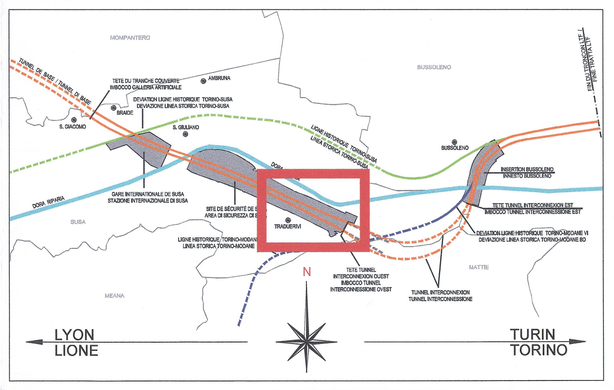

LIAISON LYON - TURIN / COLLEGAMENTO TORINO - LIONE

Partie commune franco-italienne
Section transfrontalière

Parte comune italo-francese
Sezione transfrontaliera

NOUVELLE LIGNE LYON TURIN - NUOVA LINEA TORINO LIONE
PARTIE COMMUNE FRANCO-ITALIENNE - PARTE COMUNE ITALO-FRANCESE

REVISION DE L'AVANT-PROJET DE REFERENCE - REVISIONE DEL PROGETTO DEFINITIVO
CUP C11J05000030001

GENIE CIVIL - OPERE CIVILI

PLAINE DE SUSA - PIANA DI SUSA
sp024 ET VOIRIE LOCAL - sp024 E VIABILITA' LOCALE
GENERALITES - ELABORATI GENERALI

ECLAIRAGE VOIRIE PROVISOIRE
ILLUMINAZIONE VIABILITA' PROVVISORIA

Indice	Data / Date	Modifications / Modifiche	Etabli par / Concepito da	Vérifié par / Controllato da	Autorisé par / Autorizzato da
0	25/01/2013	Première diffusion / Prima emissione	G. VERGNANO (Str. Guarente)	M. RUSSO C. DORBENE	L. CHANTRON M. PANTALEO
A	08/02/2013	Révision suite aux commentaires LTF / Revisione a seguito commenti LTF	G. VERGNANO (Str. Guarente)	M. RUSSO C. DORBENE	L. CHANTRON M. PANTALEO

Tecnimont Civil Construction
Dott. Ing. Aldo Mancarella
Ordine Ingegneri Prov. TO n. 5271/R

ORDINE DEGLI INGEGNERI DELLA PROVINCIA DI TORINO
DOTT. ING. RUSSO MARCO
ISCRITTO ALL'ALBO PROFESSIONALE
COL N. 12882

Code Doc	P	D	2	C	3	A	T	S	3	5	0	2	5	A	A	P	P	L	A
	Phase / Fase			Sigle étude / Sigla				Émettrice / Emittente			Numero			Indice	Statut / Stato		Type / Tipo		

ADRESSE GED / INDIRIZZO GED	C3A	#	#	50	72	00	60	06

ÉCHELLE / SCALA: divers/varie

LTF LYON TURIN FERROVIAIRE
LTF sas - 1091 Avenue de la Boisse BP 80631 - F-73006 CHAMBERY CEDEX (France)
Tél.: +33 (0) 4.79.68.56.50 - Fax: +33 (0) 4.79.68.56.75
RCS Chambery 439 598 952 - TVA FR 03439598952

Propriété LTF Tous droits réservés - Proprietà LTF Tutti i diritti riservati

Ce projet est cofinancé par l'Union Européenne (DG TREN)

Questo progetto è cofinanziato dall'Unione Europea (TEN-T)