PLANIMETRIA
scala 1:500

CARATTERISTICHE DEI MATERIALI (conformi a D.M. 14.01.2008)

CALCESTRUZZO

CAMPI DI IMPIEGO	CLASSI ESPOSIZIONE AMBIENTALE	CLASSE RESISTENZA Rck(Mpa)	COPRIFERRO (mm)	NOTE	CAMPI DI IMPIEGO	CLASSI ESPOSIZIONE AMBIENTALE	CLASSE RESISTENZA Rck(Mpa)	COPRIFERRO (mm)	NOTE
Sottofondazioni		C12/15			Baggioli e cordoli	XF4 XC4 XD3	C35/45	55	(1)(2)
Malta per micropali	XC2	C28/35	40	(1)(2)	Muri e cordoli paratie	XF2 XC2	C28/35	45	(1)(2)
Fondazioni pile/spalle	XC2	C28/35	40	(1)(2)	Solette	XF2 XC4	C35/45	40	(1)(2)
Elevazioni pile/spalle	XF2 XC4	C32/40	45	(1)(2)	Travi precompresse	XF2 XC4	C35/45	40/55	(1)(2)

(1) contenuto in aria 3% ottenuto con agente aerante (2) aggregato non gelivo conforme a UNI EN 12620

ACCIAIO PER C.A.
Car. gen.: saldabilità, aderenza migliorata, controllo permanente in stabilimento

TIPOLOGIA DEL PRODOTTO	ø	ACCIAIO	fyk (N/mmq)	ftk (N/mmq)	NOTE
Tondi singoli	6≤ø≤40 mm	B 450C	≥ 450	≥ 540	(1) (2)
Reti elettrosaldate	5≤ø≤12 mm	B 450A (per ø ≤ 12 mm)			(1) (2)

(1) giunzione barre correnti per sovrapposizione: 60ø
(2) diametro delle piegature pari a: 4ø per ø<12mm; 5ø per 12≤ø≤16mm; 8ø per 16<ø≤25mm; 10ø per 25<ø≤40mm

ACCIAIO PER C.A.P.

TIPOLOGIA DEL PRODOTTO	fp(0.1)k (N/mmq)	ftk (N/mmq)	NOTE
(Trefoli a basso rilassamento)	≥ 1667	≥ 1864	Trattamento di stabilizzazione

ACCIAIO DA CARPENTERIA METALLICA

TIPOLOGIA DEL PRODOTTO	ACCIAIO	fyk (N/mmq)	ftk (N/mmq)	NOTE
Acciaio per travi impalcati	S355 J0	≥ 355	≥ 510	
Acciaio per fazzoletti e piastre	S355 J0	≥ 355	≥ 510	
Acciaio per armature micropali	S355 H JR	≥ 355	≥ 510	

BULLONI
Viti UNI EN14399–3–4: 2005 classe 10.9 (UNI EN898–1)
Dadi UNI EN14399–3–4: 2005 classe 10 (UNI EN20898–2)
Rosette e piastrine UNI EN14399–5–6: 2005 acciaio C50 UNI EN10083–2: 2006 HRC 32–40 (UNI EN10025–2)
Il diametro del foro delle lamiere bullonate deve essere uguale a:
ø+1mm per ø del bullone < 20mm; ø+1.5mm per ø del bullone > 20mm

SALDATURE
Le saldature a completa penetrazione devono osservare le prescrizioni delle norme UNI EN ISO 4063:2001 e UNI EN ISO 15614–1:2005. Le saldature a cordone d'angolo devono essere sempre continue ed eseguite con due o più passate a seconda dello spessore di gola, pari ad almeno 0.7 volte lo spessore dell'elemento più sottile collegato dalla saldatura, tranne dove diversamente indicato.

TRATTAMENTI PROTETTIVI
– per le barre d'armatura si prevede trattamento con passivante cementizio anticorrosivo
– per l'acciaio da carpenteria metallica si prevede zincatura a caldo e verniciatura
– per le superfici delle elevazioni in cls si prevede trattamento con vernice protettiva traspirante

INCIDENZE ARMATURE

SOLETTE IMPALCATI = 220 kg/mc	SPALLE	= 80 kg/mc	PALI	= 140 kg/mc	MURI DI SOSTEGNO = 120 kg/mc
PILE = 120 kg/mc	PLINTI	= 80 kg/mc	BAGGIOLI	= 250 kg/mc	CORDOLI PARATIE = 250 kg/mc

RIFERIMENTI / REFERENCES:
PD2_C3A_MUS_1549_0_PA_NOT–Adeguamento tombini–Relazione di calcolo
PD2_C3A_MUS_1422_A_AP_PLA–Planimetria di inquadramento delle opere d'arte
PD2_C3A_MUS_1551_0_PA_PLA–Adeguamento tombini–Carpenteria

TOMBINI SCATOLARI TIPO – VISTA FRONTALE
scala 1:100

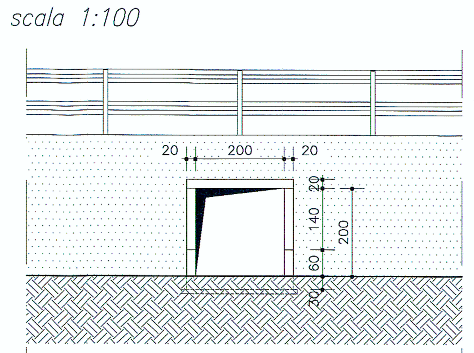

TOMBINI SCATOLARI TIPO – SEZIONE LONGITUDINALE
scala 1:100

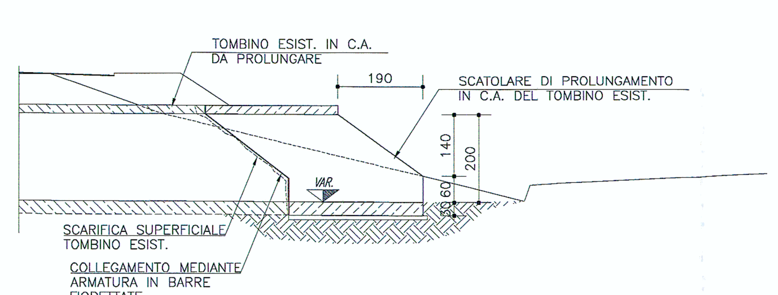

TOMBINI SCATOLARI n.121–122–125 – PIANTA
scala 1:100

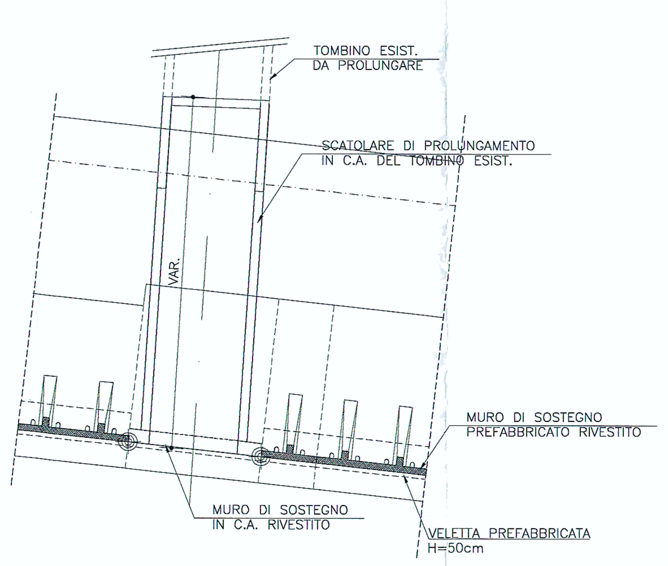

TOMBINI SCATOLARI n.121–122–125 – SEZIONE LONGITUDINALE
scala 1:100

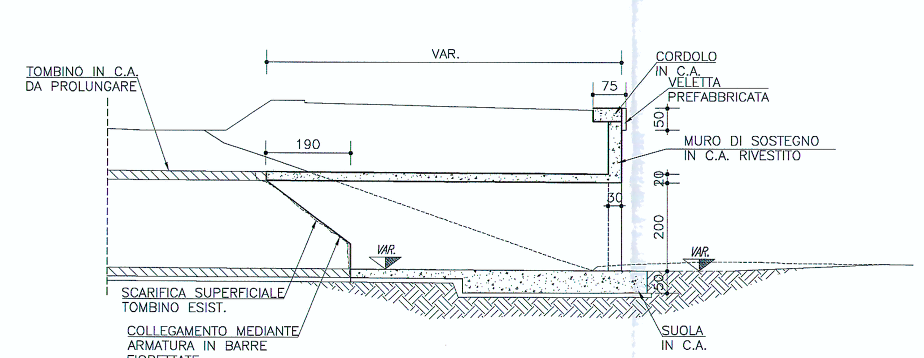

TOMBINI SCATOLARI n.126 – PIANTA
scala 1:100

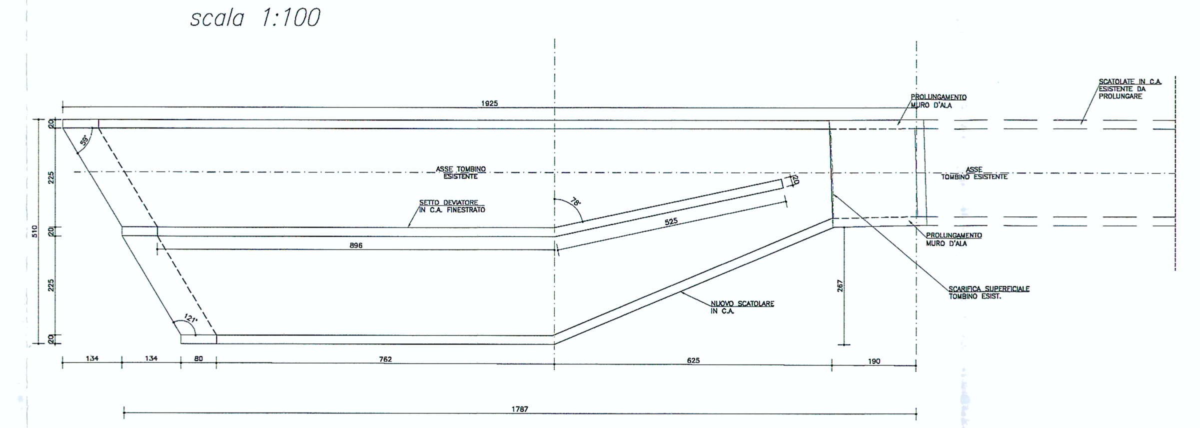

TOMBINO SCATOLARE n.126 – SEZIONE LONGITUDINALE IN ASSE TOMBINO ESISTENTE
scala 1:100

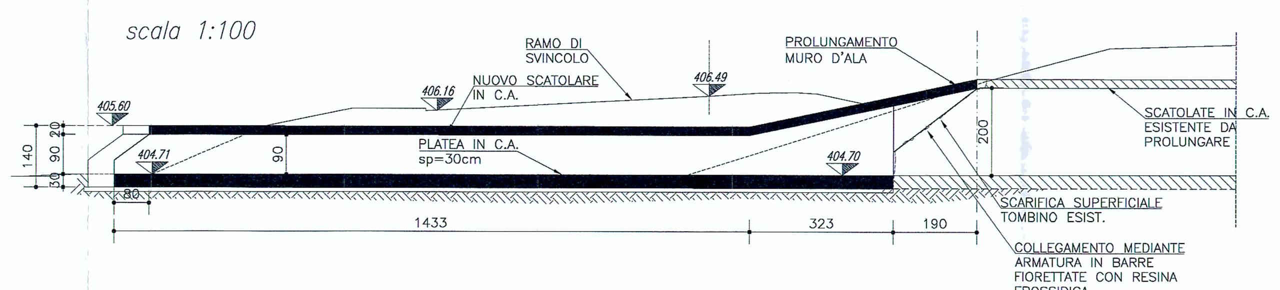

MUSINET ENGINEERING S.p.A.
Cso Svizzera, 185
10149 TORINO
Tel. +39 011 5712411
Fax. +39 011 5712426
E-mail info@musinet.it
PEC musinet@legalmail.it
Gruppo SITAF
P.Iva 08015410015
Cap. Soc. E. 520.000 i.v.
Cod. fis.e Reg. Imprese TO 08015410015
R.E.A. Torino 939200

SOCIETA' ITALIANA TRAFORO AUTOSTRADALE DEL FREJUS
SITAF S.p.A. Sede legale: fraz. San Giuliano, 2 - 10059 Susa (TO)

RILOCALIZZAZIONE DELL'AUTOPORTO DI SUSA

ADEGUAMENTO TOMBINI - DISEGNO D'INSIEME

Indice	Date / Data	Modifications / Modifiche	Etabli par / Concepito da	Vérifié par / Controllato da	Autorisé par / Autorizzato da
0	30/07/2013	Première diffusion / Prima emissione	L.BARBERIS (Musinet)	C.GIOVANNETTI (Musinet)	M. BERTI (Sitaf)
A	25/10/2013	Revision suite aux commentaires LTF / Revisione a seguito commenti LTF	L.BARBERIS (Musinet)	C.GIOVANNETTI (Musinet)	M. BERTI (Sitaf)

Code Doc	P	D	2	C	3	A	M	U	S	1	5	5	0	A	A	P	P	L	A
	Phase / Fase		Sigle étude / Sigla			Émetteur / Emittente				Numero				Indice	Statut / Stato		Type / Tipo		

INDIRIZZO GED / ADRESSE GED	C3A	//	//	70	20	50	20	01

CUP C11J05000030001

ÉCHELLE / SCALA 1:100/500