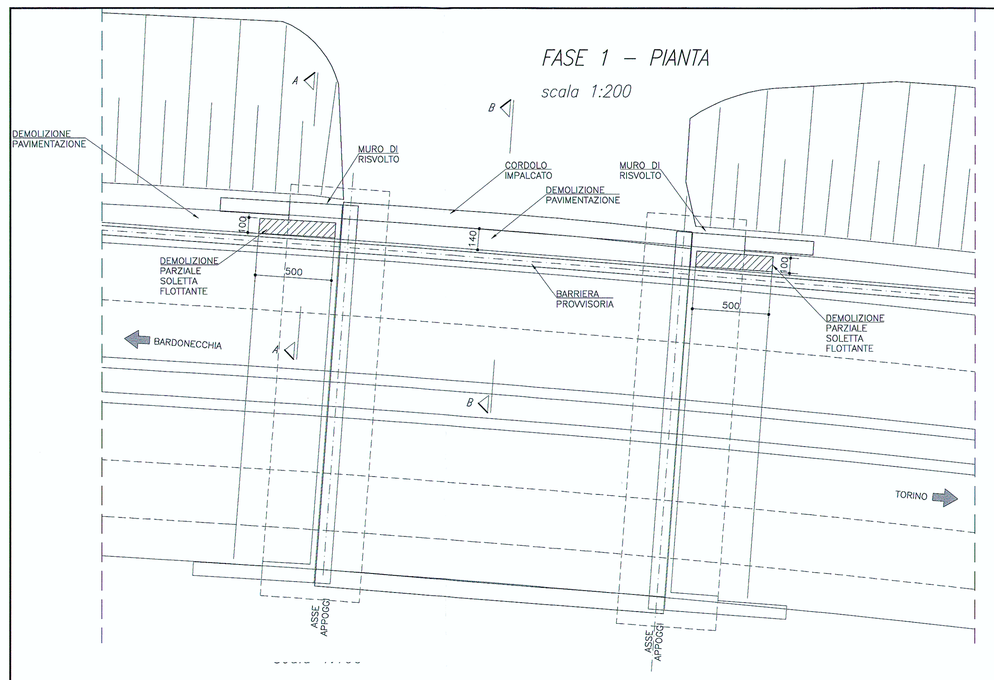

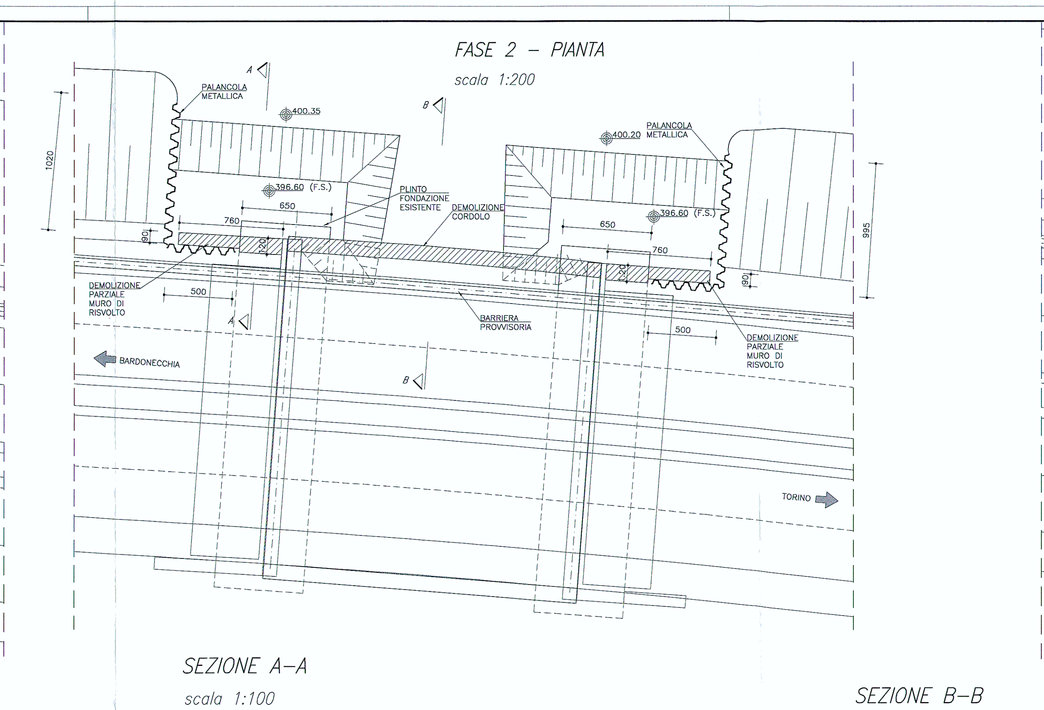

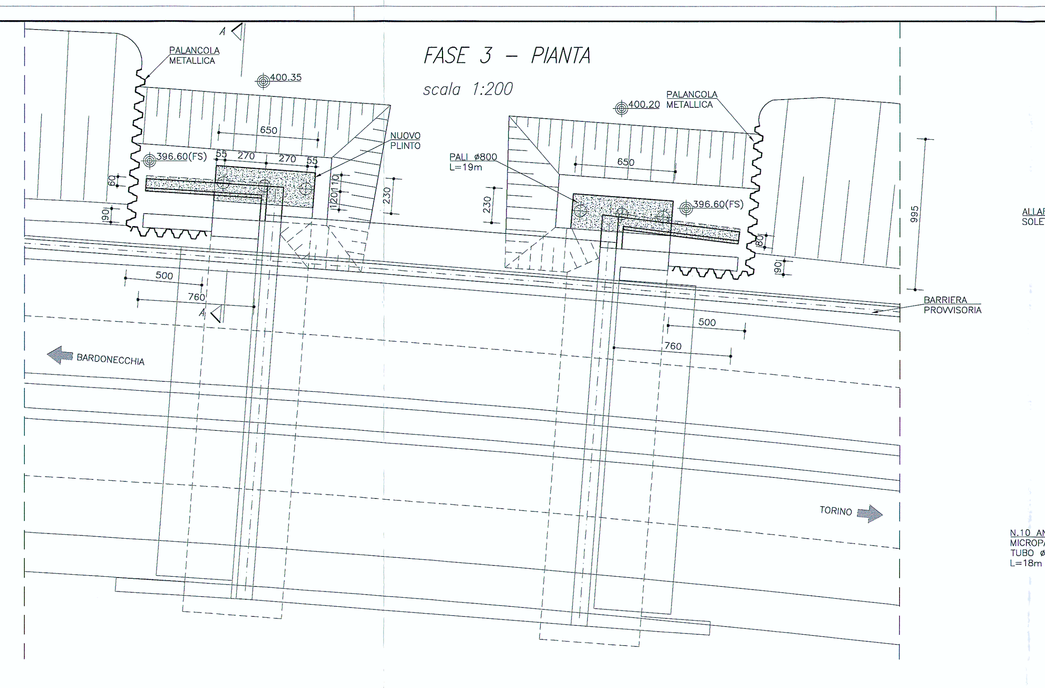

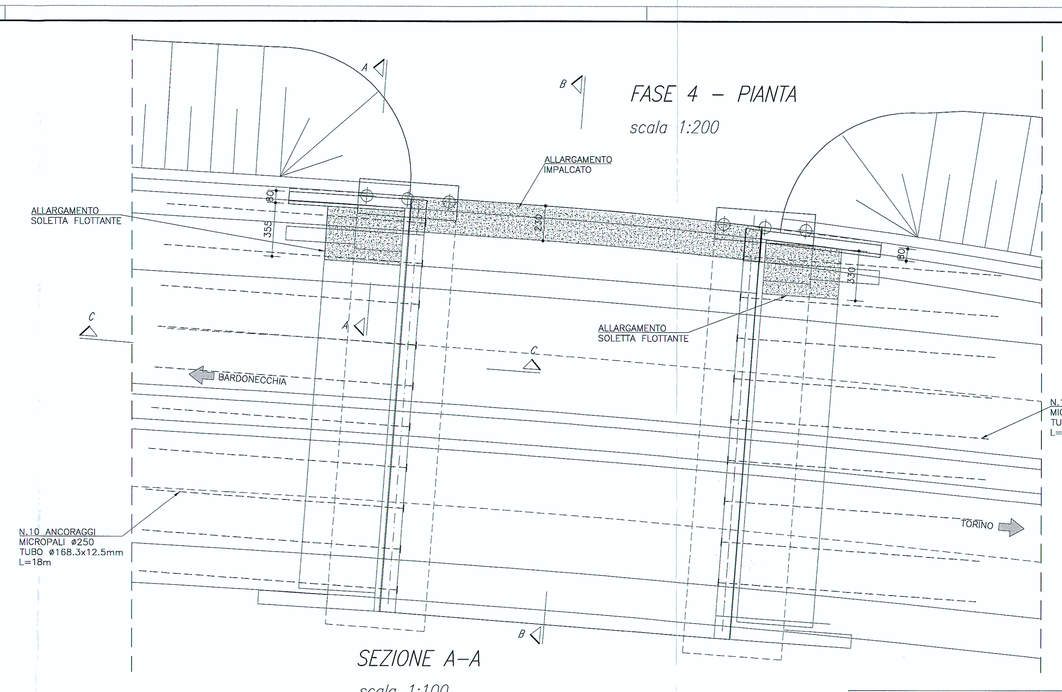

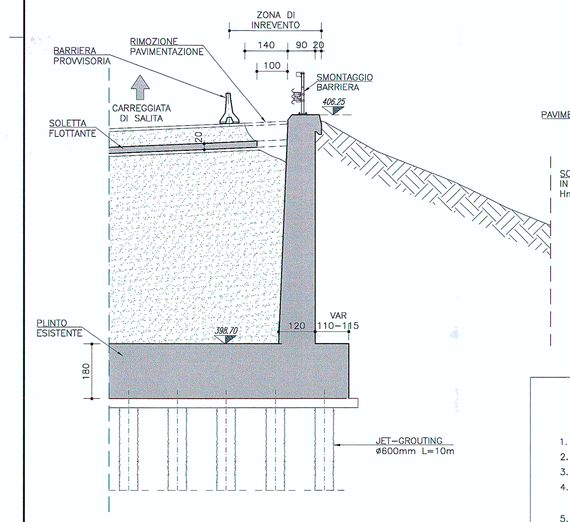

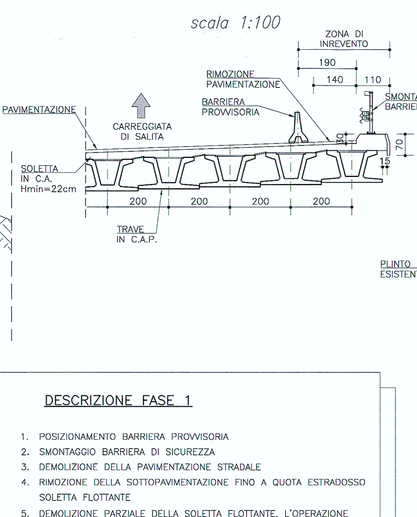

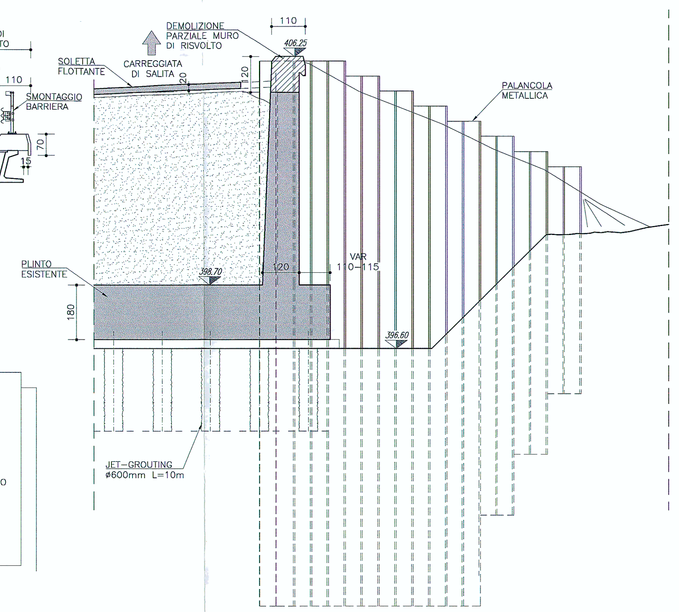

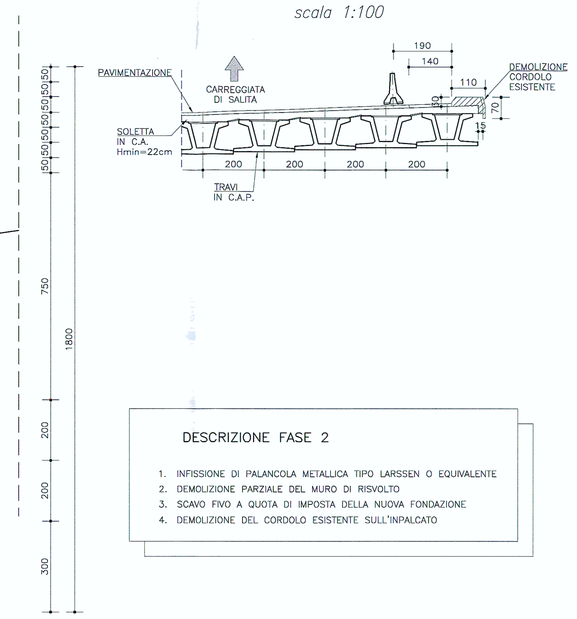

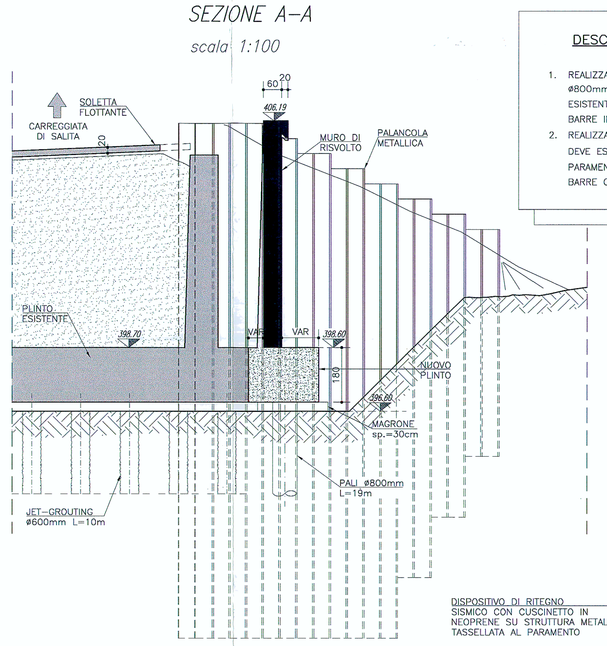

DESCRIZIONE FASE 1

1. POSIZIONAMENTO BARRIERA PROVVISORIA
2. SMONTAGGIO BARRIERA DI SICUREZZA
3. DEMOLIZIONE DELLA PAVIMENTAZIONE STRADALE
4. RIMOZIONE DELLA SOTTOPAVIMENTAZIONE FINO A QUOTA ESTRADOSSO SOLETTA FLOTTANTE
5. DEMOLIZIONE PARZIALE DELLA SOLETTA FLOTTANTE, L'OPERAZIONE DEVE ESSERE EFFETTUATA PRESERVANDO I FERRI ESISTENTI IN DIREZIONE TRASVERSALE

DESCRIZIONE FASE 2

1. INFISSIONE DI PALANCOLA METALLICA TIPO LARSSEN O EQUIVALENTE
2. DEMOLIZIONE PARZIALE DEL MURO DI RISVOLTO
3. SCAVO FVO A QUOTA DI IMPOSTA DELLA NUOVA FONDAZIONE
4. DEMOLIZIONE DEL CORDOLO ESISTENTE SULL'IMPALCATO

DESCRIZIONE FASE 3

1. REALIZZAZIONE DELLA NUOVA FONDAZIONE SU PALI TRIVELLATI Ø800mm. IL COLLEGAMENTO DEL PLINTO CON LA FONDAZIONE ESISTENTE DEVE ESSERE EFFETTUATO MEDIANTE FIORETTATURA DI BARRE INGHISATE CON RESINA EPOSSIDICA.
2. REALIZZAZIONE DELL'ELEVAZIONE DELL'ALLARGAMENTO. L'OPERAZIONE DEVE ESSERE EFFETTUATA AVENDO CURA DI COLLEGARE IL PARAMENTO ALLA SPALLA ESISTENTE MEDIANTE FIORETTATURE DI BARRE CON RESINA EPOSSIDICA.

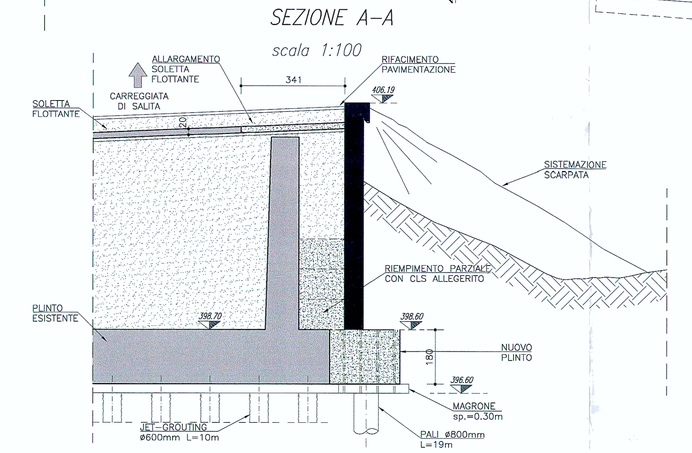

DESCRIZIONE FASE 4

1. RIEMPIMENTO PARZIALE GRADONATO A TERGO DEL NUOVO PARAMENTO MEDIANTE CALCESTRUZZO MAGRO ALLEGERITO
2. COMPLETAMENTO DEL RINTERRO DELLA SPALLA E SISTEMAZIONE DEFINITIVA DEL RILEVATO COME DA PROGETTO
3. RIMOZIONE DELLA PALANCOLA
4. REALIZZAZIONE ANCORAGGI DI RINFORZO DELLA SPALLA ESISTENTE
7. REALIZZAZIONE DELL'ALLARGAMENTO DELL'IMPALCATO. L'OPERAZIONE VIENE REALIZZATA CON VARO DI TRAVE IN ACCIAIO E SOLETTA DI COMPLETAMENTO IN CALCESTRUZZO GETTATO IN OPERA. LA NUOVA SOLETTA DEVE ESSERE COLLEGATA ALL'ESISTENTE MEDIANTE FIORETTATURA DI BARRE CON RESINA EPOSSIDICA.
8. POSIZIONAMENTO DEI DISPOSITIVI DI RITEGNO SISMICO IN CORRISPONDENZA DEI TRAVERSI DEGLI IMPALCATI ESISTENTI. POSIZIONAMENTO DI PIASTRA IN ACCIAIO RIVESTITA IN NEOPRENE TRA PARAGHIAIA E TRAVE QUALE DISPOSITIVO DI RITEGNO SISMICO IN DIREZIONE LONGITUDINALE
9. RINTERRO E REALIZZAZIONE STRATO DI BASE STRADALE
10. REALIZZAZIONE PAVIMENTAZIONE
11. POSIZIONAMENTO NUOVA BARRIERA DI SICUREZZA

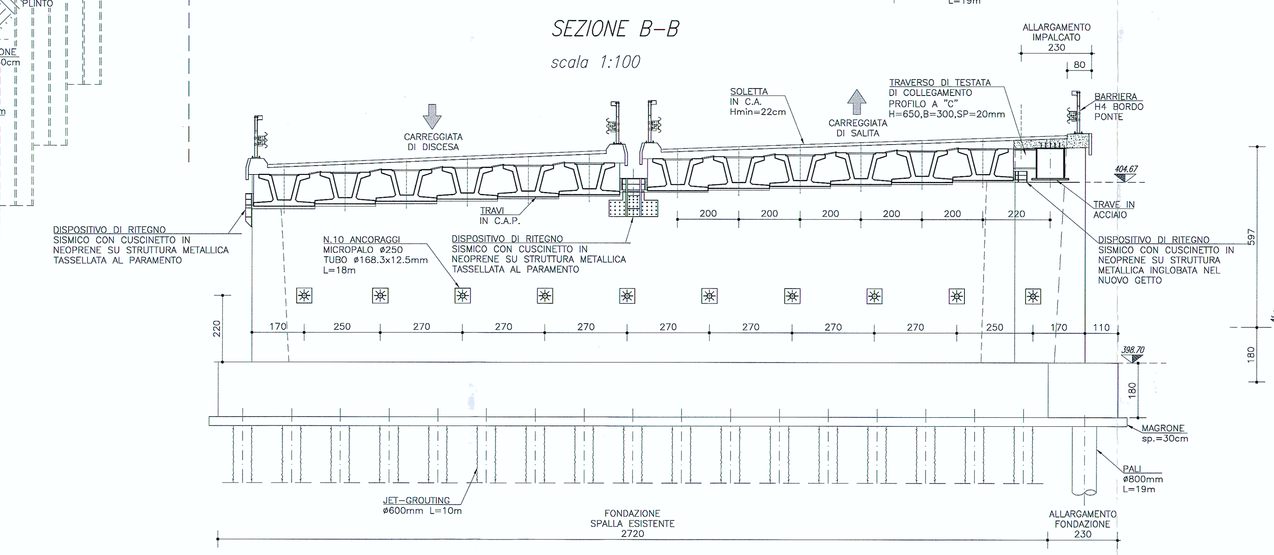

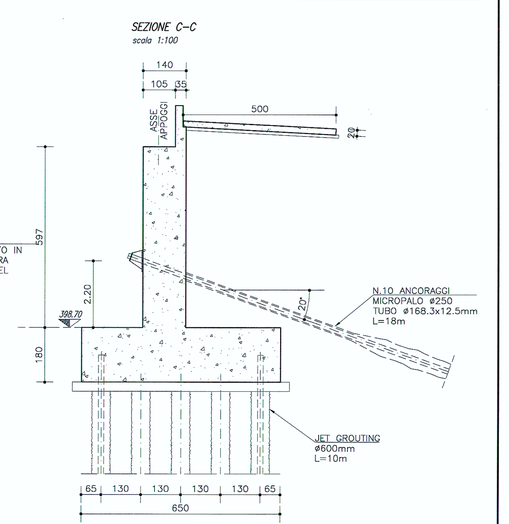

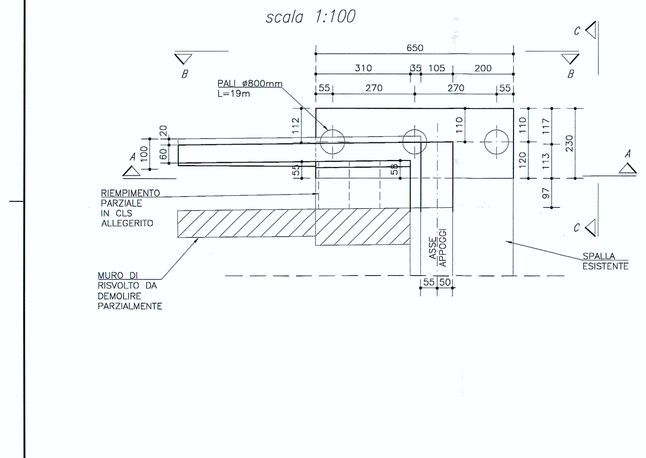

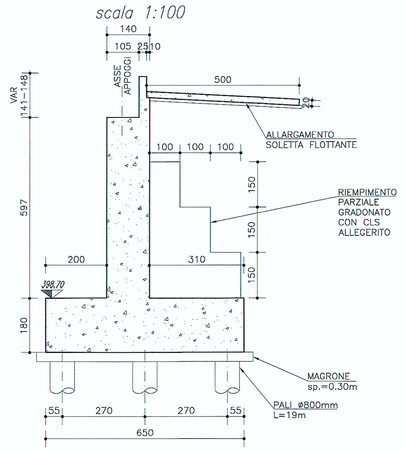

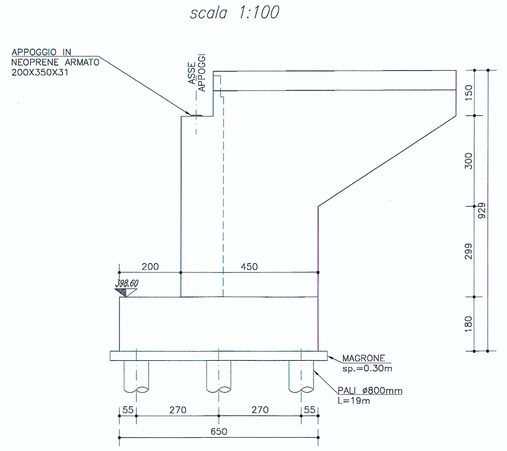

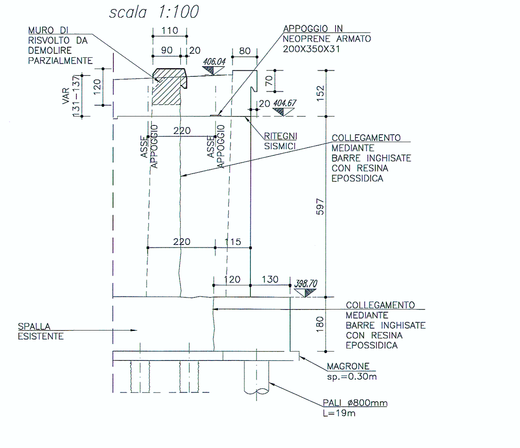

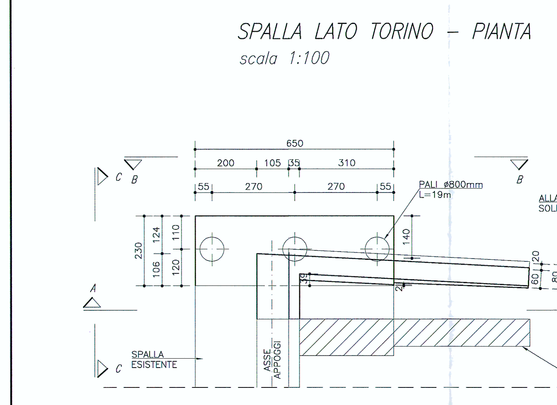

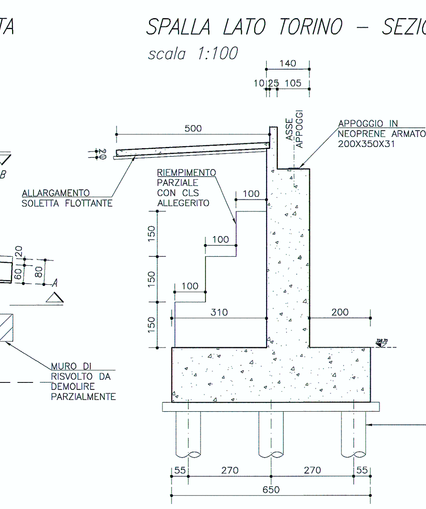

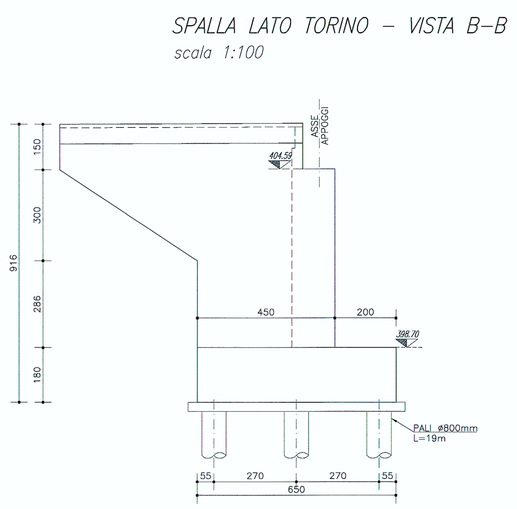

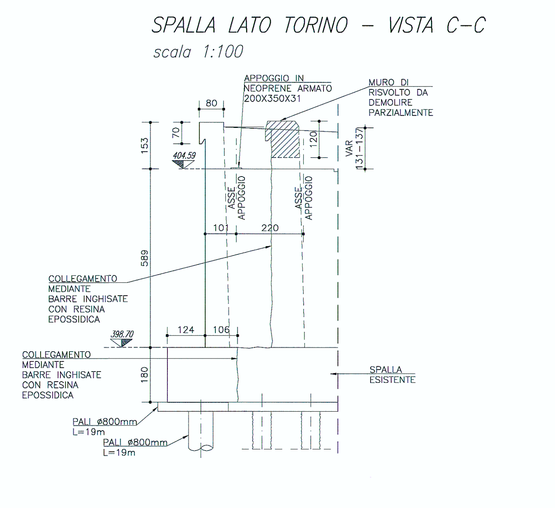

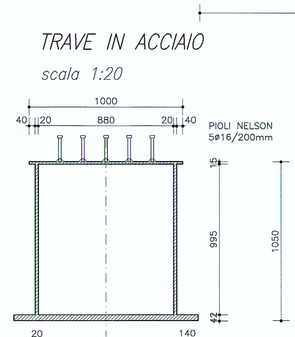

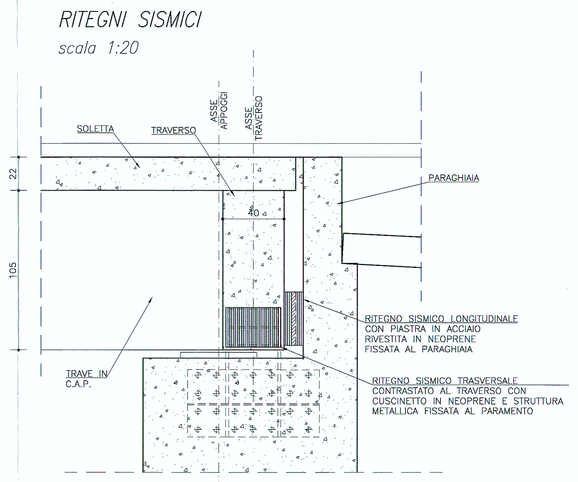

RIFERIMENTI / REFERENCES:

PD2_C3A_MUS_1553_0_PA_NOT–Prolungamento sottopasso pk 24+358–Relazione di calcolo
PD2_C3A_MUS_1553_A_AP_PLA–Prolungamento sottopasso pk 24+358–Disegno d'insieme

CARATTERISTICHE DEI MATERIALI (conformi a D.M. 14.01.2008)

CALCESTRUZZO

CAMPI DI IMPIEGO	CLASSI ESPOSIZIONE AMBIENTALE	CLASSE RESISTENZA Rck(Mpa)	COPRIFERRO (mm)	NOTE	CAMPI DI IMPIEGO	CLASSI ESPOSIZIONE AMBIENTALE	CLASSE RESISTENZA Rck(Mpa)	COPRIFERRO (mm)	NOTE
Sottofondazioni		C12/15			Baggioli e cordoli	XF4 XC4	XA3 C35/45	55	(1)(2)
Malta per micropali	XC2	C28/35	40	(1)(2)	Muri e cordoli paraghiaia	XF2 XC2	C28/35	45	(1)(2)
Fondazioni pile/spalle	XC2	C28/35	40	(1)(2)	Solette	XF2 XC4	C35/45	40	(1)(2)
Elevazioni pile/spalle	XF2 XC4	C32/40	45	(1)(2)	Travi precompresse	XF2 XC4	C35/45	40/55	(1)(2)

(1) contenuto in cmk 3% attenuto con agente aerante (2) aggregato non gelivo conforme a UNI EN 12620

ACCIAIO PER C.A. Car. gen.: saldabilità, aderenza migliorata, controllo permanente in stabilimento

TIPOLOGIA DEL PRODOTTO	ø	ACCIAIO	fyk (N/mm2)	ftk (N/mm2)	NOTE
Tondi singoli	6≤ø≤12 mm	B 450C	≥ 450	≥ 540	(1)(2)
Reti elettrosaldate	5≤ø≤12 mm	B 450A (per ø ≤ 12 mm)			(1)(2)

(1) giunzione barre correnti per sovrapposizione: 60ø
(2) diametro delle piegature pari a: 4ø per ø<12mm; 5ø per 12≤ø≤16mm; 8ø per 16<ø≤25mm; 10ø per 25<ø≤40mm

ACCIAIO PER C.A.P.

TIPOLOGIA DEL PRODOTTO	fp(0.1)k (N/mm2)	ftk (N/mm2)	NOTE
Trefoli a basso rilassamento	≥ 1667	≥ 1864	Trattamento di stabilizzazione

ACCIAIO DA CARPENTERIA METALLICA

TIPOLOGIA DEL PRODOTTO	ACCIAIO	fyk (N/mm2)	ftk (N/mm2)	NOTE
Acciaio per travi impalcati	S355 J0	≥ 355	≥ 510	
Acciaio per travi reticolari e piastre	S355 J0	≥ 355	≥ 510	
Acciaio per armatura micropali	S355 H JR	≥ 355	≥ 510	

BULLONI

VIti UNI EN14399-3÷4: 2005 classe 10.9 (UNI EN898-1)
Dadi UNI EN14399-3÷4: 2005 classe 10 (UNI EN20898-2)
Rosette e piastrine UNI EN14399-5÷6: 2005 acciaio C50 UNI EN10083-2: 2006 HRC 32÷40 (UNI EN10025-2)
Il diametro del foro delle lamiere bullonate deve essere uguale o ø+1mm per ø del bulone < 20mm; ø+1.5mm per ø del bulone > 20mm

SALDATURE

Le saldature a completa penetrazione devono osservare le prescrizioni delle norme UNI EN ISO 4063:2001 e UNI EN ISO 15614-1:2005. Le saldature a cordone d'angolo devono essere sempre continue ed eseguite con due o più passate e secondo dello spessore di gola, pari ad almeno 0.7 volte lo spessore dell'elemento più sottile collegato dalla saldatura, tranne dove diversamente indicato.

TRATTAMENTI PROTETTIVI

– per le barre d'armatura si prevede trattamento con passivante cementizio anticorrosivo
– per l'acciaio da carpenteria metallica si prevede zincatura a caldo e verniciatura
– per le superfici delle elevazioni in cls si prevede trattamento con vernice protettiva traspirante

INCIDENZE ARMATURE

SOLETTE IMPALCATI	= 220 kg/mc	SPALLE	= 80 kg/mc	PALI	= 140 kg/mc
PILE	= 120 kg/mc	PLINTI	= 80 kg/mc	BAGGIOLI	= 250 kg/mc

MURI DI SOSTEGNO= 120 kg/mc
CORDOLI PARAPETTO = 250 kg/mc

SOCIETA' ITALIANA TRAFORO AUTOSTRADALE DEL FREJUS
SITAF S.p.A. Sede legale: fraz. San Giuliano, 2 - 10059 Susa (TO)

MISNET ENGINEERING S.p.A.
Via Svizzera, 95
10149 TORINO
Tel. +39 011 5726.11
Fax. +39 011 5726.26
Cod. Fiscale 00430680013
PEC: misnet@legalmail.it

Gruppo SITAF
P.Iva 00156210015
Cap. Soc. € 520.000 i.v.
Cod. Fiscale 00430680013
R.I 00156210015
R.E.A. Torino 919200

RILOCALIZZAZIONE DELL'AUTOPORTO DI SUSA

PROLUNGAMENTO SOTTOPASSO PK 24+358 - CARPENTERIA

Indice	Data / Date	Modificatore / Modifiche	Elabor.per / Concepito da	Verifiz.per / Controllato da	Autorizz.per / Autorizzato da
0	30/07/2013	Prescrizione diffusione / Prima emissione	L.BARBERIS (Misnet)	C.GIOVANNETTI (Misnet)	M. BERTI (SMI)
A	25/10/2013	Revisione sulle osservazioni/mod.LTF / Revisione a seguito osservazioni LTF	L.BARBERIS (Misnet)	C.GIOVANNETTI (Misnet)	M. BERTI (SMI)

Code / Doc	P	D	2	C	3	A	M	U	S	1	5	5	4	A	A	P	P	L	A
	Phase / Fase			Agglo-Grado / Sigle						Gruppo / Numero					Indice	Sezioni / Sezioni			Type / Tipo

INDIRIZZO GED / ADRESSE GED	C3A	F	F	70	30	60	20	02

CUP C11J05000050001

ÉCHELLE / SCALA: VAR.